Instrucciones de uso

Caldera de condensación/ de baja temperatura con ventilador

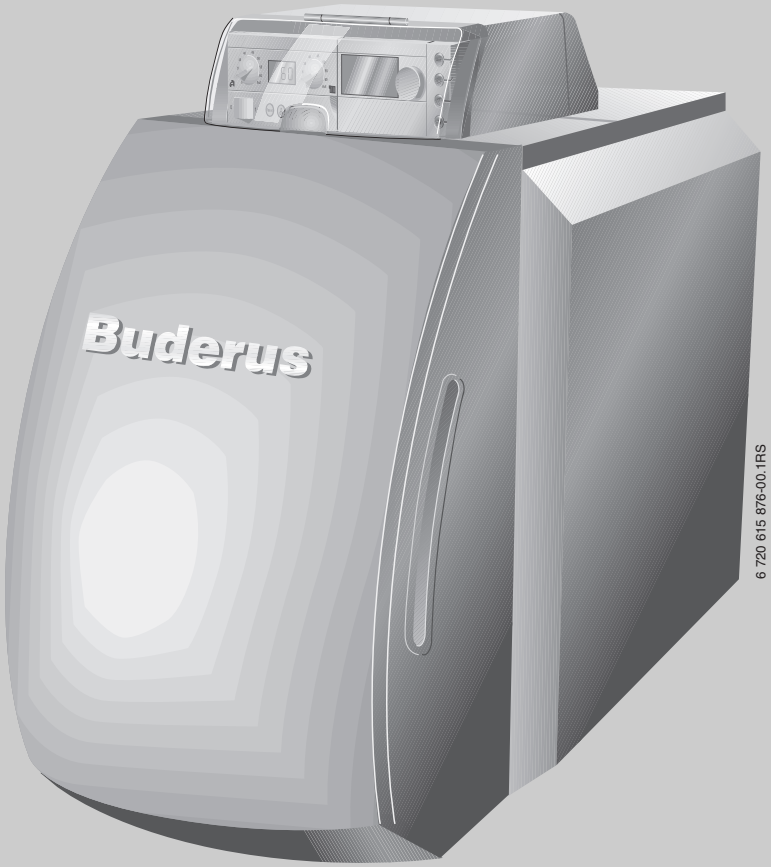

Logano G225/ Logano plus GB225 con quemador Logatop BE

Para el usuario

Léase atentamente antes del manejo.

6 720 616 025 - 02/2008 ES

Buderus

Índice

1	**Indicaciones generales de seguridad y explicación de los símbolos**	**3**
1.1	Indicaciones de seguridad	3
1.2	Explicación de los símbolos	4
2	**Datos sobre el producto**	**5**
2.1	Declaración de conformidad CE	5
2.2	Uso previsto	5
2.3	Eliminación de residuos	5
2.4	Descripción del producto	6
3	**Puesta en funcionamiento de la instalación de calefacción**	**7**
3.1	Conexión de la instalación de calefacción	7
3.2	Comprobación de la presión de funcionamiento, rellenado del agua de calefacción y purga	7
3.2.1	Comprobar la presión de servicio	7
3.2.2	Rellenado del agua de calefacción y purga	8
3.3	Puesta en marcha de la instalación de calefacción a través del aparato de regulación y el controlador situado en la estancia	9
3.4	Desconexión de la instalación de calefacción	10
3.5	Procedimiento en caso de emergencia	10
3.6	Indicaciones para el funcionamiento	10
4	**Subsanación de fallos**	**11**

1 Indicaciones generales de seguridad y explicación de los símbolos

1.1 Indicaciones de seguridad

Peligro por el olor de los gases de escape

- Desconecte la instalación de calefacción (→ pág. 10).
- Abra puertas y ventanas.
- Informar a un servicio especializado autorizado.

Instalación, modificaciones

- Para un funcionamiento seguro y económico de la caldera, es indispensable que la instalación y los ajustes del quemador y del aparato de regulación se realicen de acuerdo con las normativas vigentes.
- La caldera sólo debe ser instalada o modificada por una empresa especializada.
- No modifique las piezas de salida de aire.
- En caso de **funcionamiento dependiente del aire de la instancia**: no cierre ni disminuya el tamaño de los orificios de entrada de aire en puertas, ventanas y paredes. Si se montan ventanas estancas asegurarse de que es posible la alimentación del aire de combustión.
- Instalar el acumulador de agua caliente exclusivamente para el calentamiento de agua.

Inspección/Mantenimiento

Deben realizarse trabajos de inspección y mantenimiento regularmente en las instalaciones de calefacción.

De este modo se obtiene un alto rendimiento al mismo tiempo que un bajo consumo de combustible.

Conseguirá una alta seguridad de funcionamiento.

Se mantiene la combustión al nivel más óptimo conforme con las disposiciones medioambientales.

- **Recomendación para los clientes:** Establecer un contrato de mantenimiento e inspección con un servicio especializado autorizado para que realice inspecciones anualmente y un mantenimiento cuando sea necesario.
- Sólo empresas especializadas pueden realizar los trabajos de mantenimiento y reparación.
- Eliminar inmediatamente cualquier fallo a fin de evitar daños en la instalación.
- El propietario es el responsable de la seguridad de la instalación de calefacción así como de que ésta no perjudique al medio ambiente.
- Utilizar exclusivamente piezas de repuesto originales. Buderus no se responsabiliza de los daños originados por piezas de repuesto suministradas por otra empresa.

Peligro por no tener en cuenta su propia seguridad, p. ej., en caso de incendio

- No ponga en peligro su integridad física. Su seguridad es siempre prioritaria.

Peligro por materiales explosivos o fácilmente inflamables

- Sólo una empresa especializada debe realizar los trabajos en los componentes conductores del gasóleo.
- No manipule ni almacene materiales fácilmente inflamables (papel, cortinas, ropa, disolvente, pintura etc.) en las proximidades de la caldera.
- Mantener una distancia de 40 cm con respecto a la caldera.

Peligro por intoxicación. La entrada de aire insuficiente puede provocar escapes de gas peligrosos.

- Tener en cuenta que los orificios de entrada y de salida de aire no deben reducirse ni cerrarse.
- Cerciorarse de que ningún dispositivo mecánico requiera el aire del lugar de emplazamiento, consumiendo por lo tanto el aire de combustión, como p.ej. campanas extractoras, secadoras o aparatos de ventilación.
- Si los defectos no se subsanan de inmediato, no debe ponerse en marcha la caldera.

Peligro por daños provocados por el agua

- No utilizar el aparato si alguna de sus piezas se encuentra bajo el agua.
- Ponerse inmediatamente en contacto con una empresa especializada autorizada que compruebe el aparato y cambie las pieza del sistema de regulación que se encuentren bajo el agua.

Aire de combustión

- Mantener el aire de combustión libre de materiales agresivos (p. ej. hidrocarburos halogenados que contengan cloro o uniones de flúor). De este modo se evita la corrosión

Formación del cliente

- El cliente debe informarse sobre el modo de funcionamiento de la instalación de calefacción y dejar que el fabricante de la misma le dé instrucciones sobre el manejo (empresa especializada autorizada).

1.2 Explicación de los símbolos



Las **indicaciones de advertencia** aparecen en el texto señaladas con un triángulo y sobre un fondo gris.

Las palabras de señalización indican la gravedad del peligro que conlleva la no observancia de las medidas de seguridad para evitar daños.

- **Precaución** indica que se pueden producir leves daños materiales.
- **Atención** indica que se pueden producir leves daños personales o graves daños materiales.
- **Peligro** indica que se pueden producir graves daños personales. En los casos especialmente graves puede tratarse de peligro de muerte.



Las **indicaciones** se señalizan en el texto con el siguiente símbolo. Aparecen delimitadas con líneas horizontales por encima y por debajo del texto.

Las notas contienen información importante en aquellos casos en los que ni el usuario ni el aparato corren peligro.

Las referencias cruzadas a otro punto de las instrucciones o a otra documentación están señalizadas con una flecha →.

2 Datos sobre el producto

A fin de utilizar la instalación de calefacción de manera segura, económica y compatible con el medio ambiente, le recomendamos prestar atención a las indicaciones de seguridad y a las instrucciones de uso.

Estas instrucciones ofrecen al operario de la instalación de calefacción una visión general sobre la utilización y el manejo de la instalación de calefacción.

Designación del producto:

Logano G225 = caldera de gasóleo, de baja temperatura con ventilador

Logano plus GB 225 = caldera de gasóleo por condensación (conjunto del sistema compuesto formado por Logano G225 e intercambiador de calor de poder calorífico y gasóleo)

La caldera de gasóleo, de baja temperatura con ventilador Logano G225 y la caldera de gasóleo, de condensación con ventilador Logano plus GB225 se denominarán en adelante «caldera».

2.1 Declaración de conformidad CE

La construcción y el funcionamiento de este producto cumplen con las directivas europeas correspondientes así como con los requisitos complementarios nacionales. La conformidad ha sido probada con el marcado CE. Encontrará la declaración de conformidad del producto en la dirección de internet: www.buderus.de/konfo o también podrá solicitar dicha declaración en la correspondiente delegación de Buderus.

2.2 Uso previsto

La caldera está diseñada para el calentamiento de agua de calefacción y para la producción indirecta del agua caliente (p. ej. a través de acumulador de agua caliente) en viviendas de una o varias familias. Cualquier otro uso sería inapropiado.

2.3 Eliminación de residuos

- Elimine el material de embalaje de la caldera conforme a las directrices medioambientales.
- Elimine los componentes de la instalación de calefacción que deban sustituirse a través de un órgano autorizado y respetando las disposiciones medioambientales.

2.4 Descripción del producto

La caldera G225 es una caldera de gasóleo, de baja temperatura con ventilador; GB225 es una caldera de gasóleo, de condensación con ventilador. Ambas trabajan con una regulación de la temperatura del agua de la caldera.

La caldera se compone de:
- Aparato de regulación [1]
- Revestimiento de la caldera [2]
- Cuerpo de caldera con aislamiento térmico [3]
- Quemador [4]
- Sistema de intercambio de calor (sólo en GB225)

El aparato de regulación [1] controla todos los componentes eléctricos de la caldera.

El revestimiento de la caldera [2] evita la pérdida de energía y cumple una función insonorizante.

El cuerpo de caldera [3] transmite al agua de calefacción el calor generado por el quemador. El aislamiento térmico [3] impide que se produzcan pérdidas de energía.

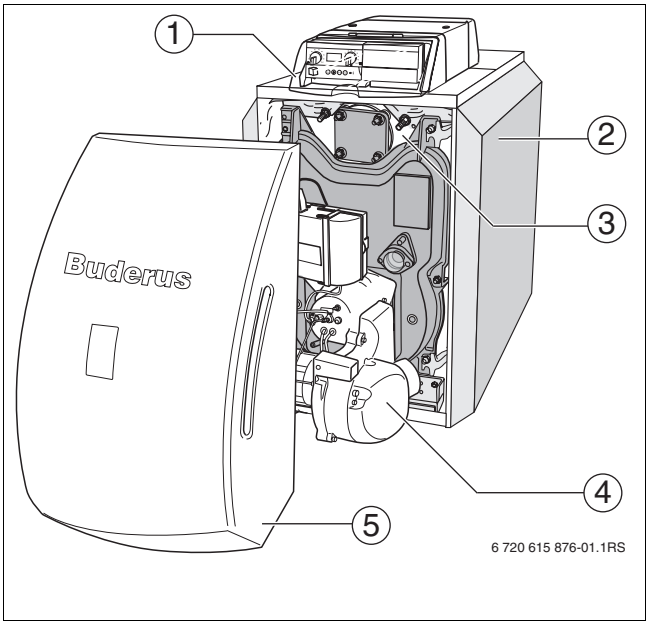

Fig. 1 Caldera G225/GB225

1 Aparato de regulación
2 Revestimiento de la caldera
3 Cuerpo de caldera con aislamiento térmico
4 Quemador
5 Cubierta del quemador

3 Puesta en funcionamiento de la instalación de calefacción

3.1 Conexión de la instalación de calefacción

Antes de realizar la conexión, asegúrese de que:

- la presión de funcionamiento sea suficiente,
- el suministro de combustible situado en la llave de paso general esté abierto y
- el conmutador de emergencia esté conectado.

3.2 Comprobación de la presión de funcionamiento, rellenado del agua de calefacción y purga

Durante los primeros días, el volumen del agua de calefacción recién introducida disminuye considerablemente ya que la desgasificación es muy elevada. Por ello se forman bolsas de aire y el agua de calefacción comienza a emitir ruidos.

- Comprobar la presión de funcionamiento en una nueva instalación de calefacción primeramente a diario, y, dado el caso, añadir agua de calefacción y purgar los radiadores.
- Posteriormente, compruebe la presión de funcionamiento una vez al mes y, dado el caso, añada agua de calefacción y purgue la caldera y los radiadores.

3.2.1 Comprobar la presión de servicio

La empresa especializada en calefacción ha ajustado la manecilla roja [1] del manómetro a la presión de funcionamiento requerida (mínimo 1 bar de sobrepresión).

- Compruebe si la aguja del manómetro [2] se encuentra dentro de la marca verde [3].
- Si la aguja del manómetro [2] desciende de la marca verde, añada agua de calefacción.

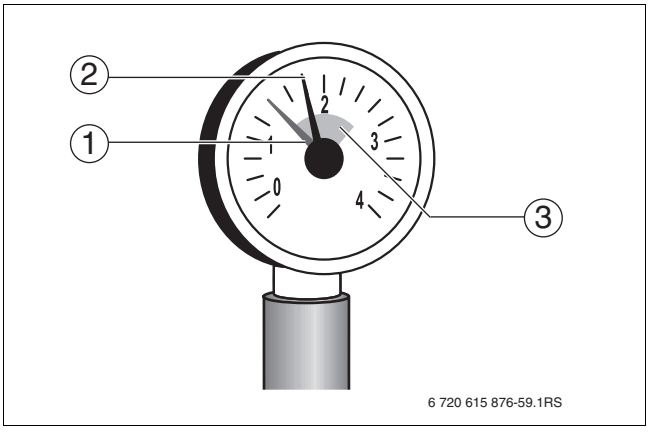

Fig. 2 Manómetro para instalaciones cerradas

1 Aguja roja
2 Aguja del manómetro
3 Marca verde

3.2.2 Rellenado del agua de calefacción y purga

Deje que la empresa especializada le muestre dónde se encuentra el grifo de vaciado y de llenado de la instalación de calefacción para introducir agua de calefacción.

Advertencia: Peligro para la salud por contaminación del agua potable.

- Para evitar impurezas en el agua potable es preciso respetar las normativas y prescripciones específicas de cada país.

Precaución: Daños en la instalación debidos a tensiones térmicas.

Si rellena la instalación de calefacción estando ésta caliente, las tensiones causadas por la temperatura pueden producir fisuras. La caldera perderá la hermeticidad.

- Llene la instalación de calefacción únicamente cuando esté fría (la temperatura de impulsión no debe superar los 40 °C).

- Acople la manguera a la toma de agua. Acople la manguera llena de agua a la boquilla portatubo de la llave de vaciado y de llenado, fíjela con una abrazadera y abra la llave.
- Llene lentamente la instalación de calefacción. Durante el llenado, observe la indicación de presión (manómetro).
- Cierre la toma de agua y el grifo de vaciado y de llenado una vez se haya alcanzado la presión de funcionamiento deseada.
- Purgue la instalación de calefacción a través de las válvulas de purga de los radiadores.
- Si, debido al proceso de purgado, la presión de servicio descendiera, deberá añadirse agua.
- Suelte la manguera de la llave de vaciado y de llenado.

Precaución: Daños en la instalación provocados por procesos de rellenado demasiado frecuentes.

Si es preciso rellenar a menudo agua de calefacción, la instalación de calefacción puede sufrir daños por corrosión y por formación de piedras en función de la calidad del agua.

- Preguntar al técnico de la empresa de calefacción si el agua local puede utilizarse sin necesidad de ser procesado o si, por el contrario, es necesario su procesamiento.
- Póngase en contacto con la empresa especializada si fuera necesario agregar a menudo agua de rellenado.

3.3 Puesta en marcha de la instalación de calefacción a través del aparato de regulación y el controlador situado en la estancia

- Sitúe ambos botones giratorios del aparato de regulación en la posición «AUT» (funcionamiento automático). En esta posición, el controlador situado en la estancia asume el control.

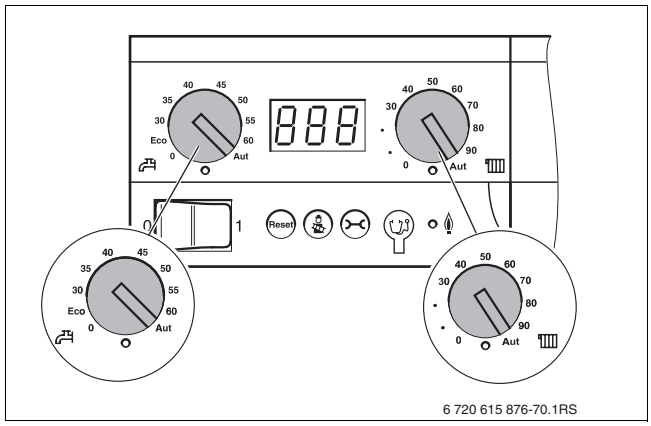

Fig. 3 Ajuste de la regulación

- Active el interruptor de funcionamiento del aparato de regulación (posición «1»). El aparato de regulación comprueba el estado actual de la instalación y el quemador se pone en funcionamiento en caso necesario.

Cuando la caldera detecta una demanda de calor, comienza el programa de inicio y el quemador se enciende transcurridos aprox. 30 segundos. Una demanda de calor tiene lugar cuando la temperatura de la calefacción o del agua caliente desciende por debajo del valor ajustado. Se enciende el LED situado debajo del botón giratorio correspondiente.

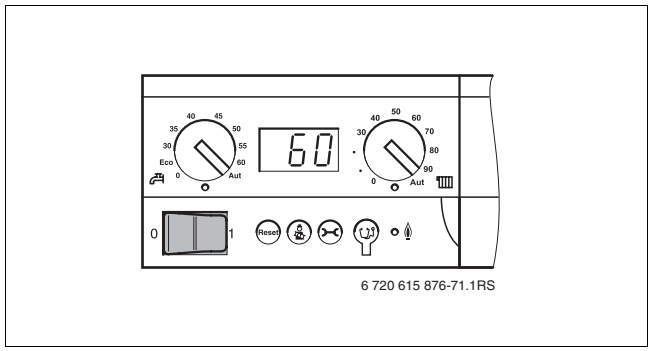

Fig. 4 Conexión de la instalación de calefacción

- Realice o compruebe los siguientes ajustes en el controlador situado en la estancia:

– Funcionamiento automático
– Temperatura ambiente deseada
– Temperatura deseada para el agua caliente
– Programa de calefacción deseado

Encontrará información sobre el manejo, p.ej. sobre el ajuste de las temperaturas, en la documentación del controlador situado en la estancia.

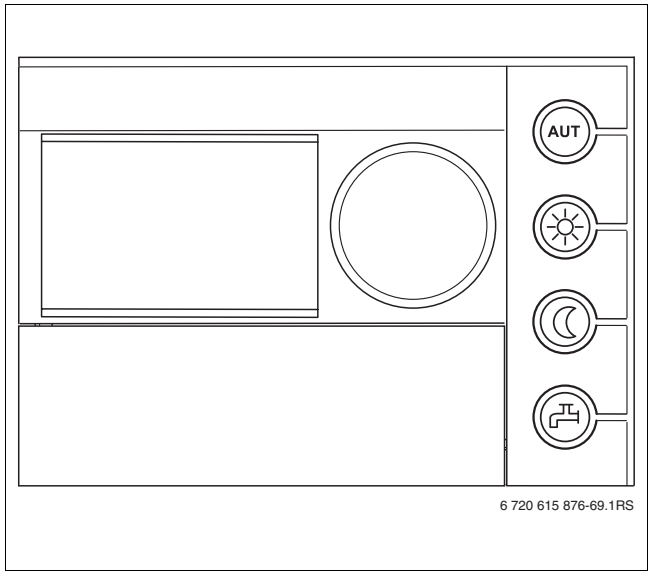

Fig. 5 Controlador situado en la estancia

3.4 Desconexión de la instalación de calefacción

- Desconecte el interruptor de funcionamiento del aparato de regulación (posición «0»). De este modo, se desconectará la caldera y todos sus componentes (p. ej. quemador).
- Cierre la alimentación de combustible en la llave de cierre principal.

Precaución: Daños en el equipo debidos a heladas.
En caso de heladas, la instalación de calefacción puede congelarse si no está en funcionamiento.

- Mantenga la instalación de calefacción en continuo funcionamiento, en la medida de lo posible.
- Proteja la instalación de calefacción contra la congelación vaciando las conducciones de agua de calefacción y de agua potable en el punto más bajo.

3.5 Procedimiento en caso de emergencia

Desconecte la instalación de calefacción a través del fusible del lugar de emplazamiento o del conmutador de emergencia únicamente en caso de emergencia.

En caso de emergencia, p. ej. un incendio, proceda del siguiente modo:

- Evite situaciones de peligro para su propia integridad física. Su seguridad es siempre prioritaria.
- Cierre la alimentación de combustible en la llave de cierre principal.
- Desconecte la instalación de calefacción mediante el interruptor de emergencia de la sala de máquinas o mediante el dispositivo de seguridad correspondiente de la casa.

3.6 Indicaciones para el funcionamiento

Combustible correcto

Para funcionar en perfectas condiciones, su instalación de calefacción necesita el tipo y la calidad de combustible adecuados.

Precaución: Daños en la instalación debidos a un combustible incorrecto.

- Emplee únicamente el combustible indicado. La empresa de calefacción ha introducido el combustible adecuado en la tab. 1.

Deje que la empresa especializada en calefacción le aconseje en el caso de que desee cambiar la instalación de calefacción a otro tipo de combustible o si desea utilizar la caldera con un combustible de otras características.

Utilice exclusivamente este combustible:
_____
_____
Sello/firma/fecha

Tab. 1 Combustible que se debe utilizar (introducido por la empresa de calefacción)

Indicaciones para el lugar de emplazamiento

Precaución: Daños en la caldera por aire de combustión viciado.

- Mantener el aire de combustión libre de materiales agresivos (p. ej. hidrocarburos halogenados que contengan cloro o uniones de flúor). De este modo se evita la corrosión
- Evite la formación excesiva de polvo.

Precaución: Daños en el equipo provocados por el agua.

- En el caso de que exista un peligro importante de inundación, desconecte, antes de que entre el agua, el suministro de corriente y de combustible de la caldera.
- Si ha entrado agua en la instalación, una empresa especializada debe inspeccionarla antes de que pueda volver a ponerse en funcionamiento.
- Una empresa especializada deberá sustituir aquellas piezas que hayan entrado en contacto con el agua.

4 Subsanación de fallos

Detección y puesta a cero de los fallos

En caso de producirse un fallo, el display del aparato de regulación muestra el código parpadeante del fallo. El controlador situado en la estancia muestra los fallos en forma de mensajes de texto.

Cuando el display parpadea y no muestra la temperatura actual del agua de la caldera o un mensaje de servicio, significa que se ha producido un fallo.

Ejemplo: «6A» = el quemador no se pone en marcha

Encontrará una relación sobre los códigos de fallos y de servicio así como sobre las posibles causas y medidas de resolución en la documentación de los aparatos de regulación.

- Pulse la tecla «Reset» durante aprox. 5 segundos para poner a cero el fallo.

Mientras se lleve a cabo el reinicio, en el display aparecerá «rE». Sólo es posible llevar a cabo un reinicio si se muestra un fallo parpadeante.

Si el display muestra a continuación un mensaje normal de servicio, la avería habrá sido subsanada. En el caso de que el fallo vuelva a aparecer, repita el reset dos o tres veces más.

Precaución: Daños en la instalación provocados por heladas.
En caso de heladas, la instalación de calefacción puede congelarse si no está en funcionamiento.

- Mantenga la instalación de calefacción en continuo funcionamiento, en la medida de lo posible.
- Proteja la instalación de calefacción contra la congelación vaciando las conducciones de agua de calefacción y de agua potable en el punto más bajo.

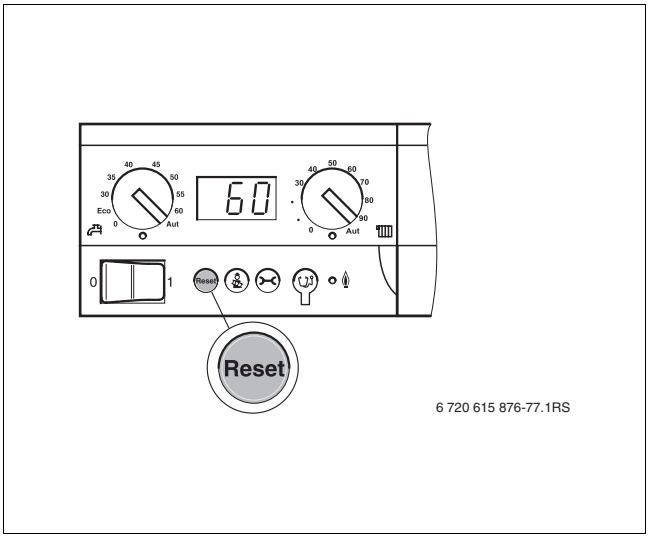

Fig. 6 Restaurar un fallo con la tecla «Reset»

España
Robert Bosch España S.A.
Bosch Termotecnia (TT/SEI)
Hnos. García Noblejas, 19
28037 Madrid
Información General: 902 996725
www.buderus.es

México
Robert Bosch, S. de R.L. de C.V.
RBME/STT - BUDERUS
Sierra Gamón 120, Lomas de Chapultepec,
México, D.F. C.P. 11000
Tel: + 52 55 5284 3089
Fax: + 52 55 5284 3077
www.buderus.com.mx
Info@buderus.com.mx

Buderus