Instrucciones de uso

Caldera especial a gas/a gasóleo



Logano G125 WS

Para el usuario

Léase atentamente antes de su uso

6 720 617 991 - 07/2007 ES

Buderus

1 Para su seguridad 3

1.1 Acerca de estas instrucciones 3
1.2 Uso previsto 3
1.3 Explicación de los símbolos empleados 3
1.4 Tenga en cuenta estas indicaciones 3
1.4.1 Indicaciones sobre la sala de calderas 3

2 Descripción del producto 4

3 Funcionamiento de la instalación de calefacción 5

3.1 Antes de conectar el aparato 5
3.2 Comprobación de la presión de funcionamiento, rellenado del agua de calefacción y purga 5
3.2.1 ¿Cuándo es necesario comprobar la presión de servicio? 5
3.2.2 Comprobar la presión de servicio 5
3.2.3 Rellenado del agua de calefacción y purga 6
3.3 Ponga en marcha la instalación de calefacción a través de la regulación 7
3.4 Desconexión de la instalación de calefacción 7
3.5 Procedimiento en caso de emergencia 8
3.6 Indicaciones para el funcionamiento 8
3.7 ¿Por qué es importante realizar un mantenimiento periódico? 9

4 Subsanación de fallos 10

1 Para su seguridad

1.1 Acerca de estas instrucciones

Las presentes instrucciones contienen información importante para el funcionamiento y el manejo seguro y correcto de la caldera.

La caldera especial a gasóleo/gas Logano G125 WS se denomina en este documento de forma generalizada caldera.

1.2 Uso previsto

La caldera solamente puede ser utilizada para calentar agua de calefacción y para preparar agua caliente, p. ej. en casas unifamiliares o multifamiliares.

1.3 Explicación de los símbolos empleados

En estas instrucciones se utilizan los siguientes símbolos a modo de señalización:



PELIGRO DE MUERTE

Indica un posible peligro que, si no se toman las precauciones necesarias, puede producir graves daños personales o incluso la muerte.



PELIGRO DE LESIONES/ DAÑOS EN LA INSTALACIÓN

Indica una situación potencialmente peligrosa que puede producir daños materiales o daños personales leves o medianamente graves.



INDICACIÓN PARA EL USUARIO

Consejos de uso para una utilización y ajuste óptimos del equipo, así como otras informaciones útiles.

➔ Referencias cruzadas

Las referencias cruzadas a otro punto de las instrucciones o a otra documentación están señalizadas con una flecha ➔.

1.4 Tenga en cuenta estas indicaciones

Aprenderá a utilizar de forma correcta su instalación de calefacción si

– haga que la empresa especializada en calefacción le instruya sobre el uso de la misma a la hora de la entrega y

– lee atentamente estas instrucciones.

Lleve a cabo trabajos en la caldera únicamente en el caso de que estuvieran descritos en estas instruciones.



PELIGRO DE MUERTE

debido a personal no cualificado.

- Tenga en cuenta que el montaje, la puesta en marcha y el mantenimiento deben realizarse exclusivamente por empresas especializadas en calefacción. En especial, los trabajos en componentes eléctricos y en piezas conductoras de combustible requieren la calificación correspondiente.



PELIGRO DE MUERTE

por no tener en cuenta su propia seguridad, p. ej., en caso de incendio.

- Evite situaciones de peligro para su propia integridad física. Su seguridad es siempre prioritaria.

1.4.1 Indicaciones sobre la sala de calderas



PELIGRO DE MUERTE

por envenenamiento.
La entrada de aire insuficiente puede provocar escapes de gas peligrosos.

- Verifique que los orificios de entrada y salida de aire no estén obstruidos ni sean demasiado pequeños.
- Mantenga cerradas las puertas de la sala de la caldera.
- Proteja la sala de la caldera y, especialmente, las entradas de suministro de aire contra la entrada de animales pequeños colocando, p. ej., rejillas.
- Si no subsana los defectos de inmediato, no ponga en marcha la caldera.



PELIGRO DE INCENDIO

debido a materiales o líquidos combustibles.

- Asegúrese de que no haya materiales o líquidos inflamables en las proximidades de la caldera.



¡DAÑOS EN LA INSTALACIÓN

debidos a heladas.

- Preste atención a que la sala de calderas no esté expuesta a heladas.

2 Descripción del producto

Esta caldera Logano G125 WS es una caldera de baja temperatura para la combustión de gasóleo o de gas con regulación de temperatura de agua de caldera variable.

La caldera se compone de:

– Aparato de regulación

– Revestimiento de la caldera

– Cuerpo de caldera con aislamiento térmico

El aparato de regulación controla todos los componentes eléctricos de la caldera.

El revestimiento de la caldera evita la pérdida de energía y cumple una función insonorizante.

El cuerpo de caldera transmite al agua de calefacción el calor generado por el quemador. El aislamiento térmico evita la pérdida de energía.

CE La construcción y el funcionamiento de este producto cumplen con las directrices europeas correspondientes así como con los requisitos complementarios nacionales. La conformidad se prueba con el marcado CE. Encontrará la declaración de conformidad del producto en internet: www.buderus.de/konfo o también podrá solicitar dicha declaración en la correspondiente delegación de Buderus.

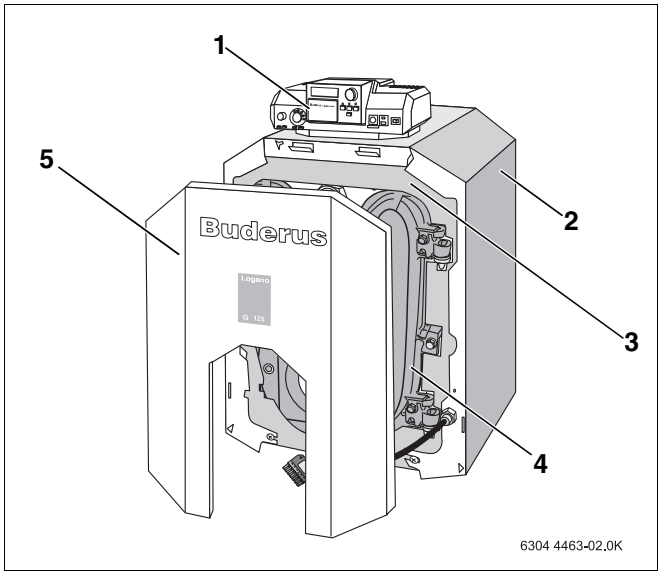

Fig. 1 Caldera Logano G125 WS

Pos. 1: Aparato de regulación

Pos. 2: Revestimiento de la caldera

Pos. 3: Cuerpo de caldera con aislamiento térmico

Pos. 4: Puerta del quemador

Pos. 5: Revestimiento de la puerta del quemador

3 Funcionamiento de la instalación de calefacción

3.1 Antes de conectar el aparato

Antes de conectar el aparato asegúrese

– la presión de funcionamiento sea suficiente,

– el suministro de combustible en la llave de cierre principal esté abierto y

– el conmutador de emergencia esté conectado.

3.2 Comprobación de la presión de funcionamiento, rellenado del agua de calefacción y purga

3.2.1 ¿Cuándo es necesario comprobar la presión de servicio?

Durante los primeros días, el volumen del agua de calefacción recién introducida disminuye considerablemente ya que la desgasificación es muy elevada. Por ello se forman bolsas de aire y el agua de calefacción comienza a emitir ruidos.

- Comprobar la presión de funcionamiento en una nueva instalación de calefacción primeramente a diario, y, dado el caso, añadir agua de calefacción y purgar los radiadores.
- Posteriormente, compruebe la presión de funcionamiento una vez al mes y, dado el caso, añada agua de calefacción y purgue la caldera y los radiadores.

3.2.2 Comprobar la presión de servicio

La empresa especializada en calefacción ha ajustado la manecilla roja del manómetro a la presión de servicio requerida (mínimo 1 bar de sobrepresión).

- Compruebe si la aguja del manómetro se encuentra dentro de la marca verde.
- Si la aguja del manómetro desciende de la marca verde, añada agua de calefacción.

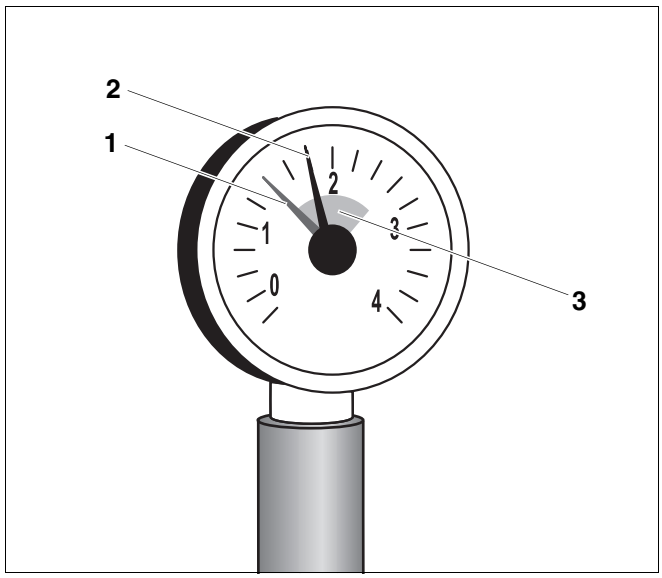

Fig. 2 Manómetro para instalaciones cerradas

Pos. 1: Aguja roja

Pos. 2: Aguja del manómetro

Pos. 3: Marca verde

3.2.3 Rellenado del agua de calefacción y purga

Deje que la empresa especializada le muestre dónde se encuentra el grifo de vaciado y de llenado de la instalación de calefacción para introducir agua de calefacción.



¡PRECAUCIÓN!

DAÑOS EN LA INSTALACIÓN

debidos a tensiones térmicas.

Si llena la instalación de calefacción cuando está caliente, las tensiones térmicas pueden provocar fisuras. La caldera perderá la hermeticidad.

- Llene la instalación de calefacción únicamente cuando esté fría (la temperatura de la caldera no debe superar los 40°C).

- Acople la manguera a la toma de agua. Acople la manguera llena de agua a la boquilla portatubo de la llave de vaciado y de llenado, fíjela con una abrazadera y abra la llave.
- Llene lentamente la instalación de calefacción. Durante el llenado, observe la indicación de presión (manómetro).
- Cierre la toma de agua y el grifo de vaciado y de llenado una vez se haya alcanzado la presión de funcionamiento deseada.
- Purgue la instalación de calefacción a través de las válvulas de purga de los radiadores.
- Si, debido al proceso de purgado, la presión de funcionamiento descendiera, deberá añadirse agua.
- Suelte la manguera del grifo de vaciado y de llenado.



¡PRECAUCIÓN!

DAÑOS EN LA INSTALACIÓN

debidos a procesos de rellenado demasiado habituales.

Si es preciso rellenar a menudo el agua de calefacción, la instalación de calefacción puede sufrir daños por corrosión y por formación de piedras en función de la calidad del agua.

- Consulte a la empresa especializada en calefacción si es posible emplear el agua local sin una descalcificación previa o si ésta debería someterse a un proceso de descalcificación.
- Póngase en contacto con la empresa especializada si fuera necesario agregar a menudo agua de rellenado.

3.3 Ponga en marcha la instalación de calefacción a través de la regulación

Ponga en marcha la caldera a través de la regulación. Al poner en marcha la regulación, el quemador se pondrá automáticamente en funcionamiento. A continuación, el quemador podrá ponerse en marcha desde la regulación. Encontrará más información al respecto en las instrucciones de uso de la regulación correspondiente o del quemador.

- Coloque el regulador de temperatura del agua de la caldera en “AUT”.
- Conecte el interruptor de funcionamiento (posición ”I“). De esta forma se conecta toda la instalación de calefacción.

INDICACIÓN PARA EL USUARIO

- Encontrará información sobre el manejo, p.ej. Encontrará información sobre el ajuste de la temperatura, en la ➔ documentación de la regulación.

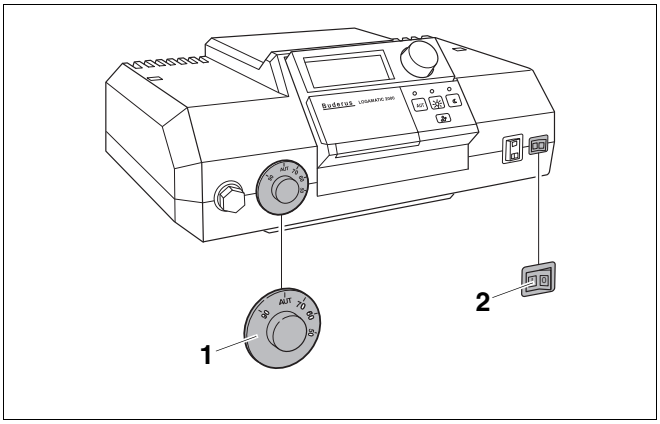

Fig. 3 Conectar la instalación de calefacción (Logamatic 2000)

Pos. 1: Regulador de temperatura del agua de la caldera

Pos. 2: Interruptor de funcionamiento

3.4 Desconexión de la instalación de calefacción

- Desconecte el interruptor de funcionamiento del aparato de regulación (posición "0"). De este modo, se desconectará la caldera y todos sus componentes (p. ej. quemador).
- Cierre la alimentación de combustible en la llave de cierre principal.

¡PRECAUCIÓN!

DAÑOS EN LA INSTALACIÓN

debidos a heladas.

Si la instalación de calefacción no está en funcionamiento puede congelarse en caso de heladas.

- Mantenga la instalación de calefacción en continuo funcionamiento, en la medida de lo posible.
- Proteja la instalación de calefacción contra la congelación vaciando las conducciones de agua de calefacción y de agua sanitaria en el punto más bajo.

3.5 Procedimiento en caso de emergencia

En caso de emergencia, p. ej. un incendio, proceda del siguiente modo:

- Evite situaciones de peligro para su propia integridad física. Su seguridad es siempre prioritaria.
- Cierre la alimentación de combustible en la llave de cierre principal.
- Desconecte la instalación de calefacción mediante el interruptor de emergencia de la sala de máquinas o mediante el dispositivo de seguridad correspondiente de la casa.

3.6 Indicaciones para el funcionamiento

Combustible correcto

A fin de lograr un funcionamiento sin problemas, la instalación de calefacción precisa el tipo y la calidad de combustible correctos.



¡PRECAUCIÓN!

DAÑOS EN LA INSTALACIÓN

debidos a un combustible incorrecto.

- Emplee únicamente el combustible indicado.

Deje que la empresa especializada en calefacción le aconseje en el caso de que desee cambiar la instalación de calefacción a otro tipo de combustible o si desea utilizar la instalación con un combustible de otras características.

Lugar de emplazamiento



¡PRECAUCIÓN!

DAÑOS EN LA CALDERA

por aire de combustión viciado.

- No utilice nunca productos de limpieza que contengan cloro ni hidrocarburos halogenados (p. ej. en pulverizadores, disolventes o productos de limpieza, tintes, pegamentos).
- Evite la formación excesiva de polvo.

Utilice únicamente este combustible:

Sello/fecha/firma



¡PRECAUCIÓN!

DAÑOS EN LA INSTALACIÓN

por agua.

- En caso de un grave peligro de inundación, ponga la caldera fuera de servicio desconectando el gas y la corriente eléctrica antes de que el agua entre (➔ cap. 3.4, pág. 7).
- Solicite a una empresa especializada en calefacción que compruebe su instalación tras una entrada de agua y antes de volver a ponerla en marcha.
- La empresa especializada también debe sustituir las válvulas y los dispositivos de regulación y control que hayan estado en contacto con el agua.

3.7 ¿Por qué es importante realizar un mantenimiento periódico?

Es necesario realizar un mantenimiento regular de las instalaciones de calefacción por los motivos expuestos a continuación:

– Para mantener un alto rendimiento y para que el funcionamiento de la instalación de calefacción resulte lo más económico posible (consumo bajo de combustible),

– para obtener una alta seguridad de funcionamiento,

– Para mantener la combustión al nivel más óptimo conforme con las disposiciones medioambientales.



¡PRECAUCIÓN!

DAÑOS EN LA INSTALACIÓN

debido a la falta de limpieza o de mantenimiento o a que éstos se han realizado de forma deficiente.

- Una vez al año, contrate a una empresa especializada para que inspeccione su instalación, la limpie y realice los trabajos de mantenimiento.
- Le recomendamos que cierre un contrato para efectuar cada año una inspección y un mantenimiento según la necesidad.

4 Subsanación de fallos

Se diferencian dos tipos de fallos

– Fallos en el quemador

– Fallos de la regulación y de la instalación de calefacción

En el caso de producirse un fallo en el quemador se ilumina el piloto de fallos (➔ documentación sobre el quemador). Generalmente, el fallo puede solucionarse pulsando la tecla contra perturbaciones del quemador.

Los fallos de la regulación y de la instalación de calefacción se muestran en el display de la regulación, siempre que éste disponga de uno. Encontrará información más detallada en la ➔ documentación de la regulación.

Eliminación de los fallos del quemador

- Pulse la tecla contra perturbaciones del quemador.



¡PRECAUCIÓN!

DAÑOS EN LA INSTALACIÓN

El transformador de encendido del quemador puede resultar dañado en caso de utilizar excesivamente la tecla contra perturbaciones.

- No pulse la tecla contra perturbaciones más de tres veces seguidas. Póngase en contacto con la empresa especializada en calefacción si no pudiera arrancar la instalación de calefacción.



¡PRECAUCIÓN!

DAÑOS EN LA INSTALACIÓN

debidos a heladas.

Si, debido a una desconexión por fallo, la instalación de calefacción no está en funcionamiento puede congelarse en caso de heladas.

- Intente subsanar el fallo.
- Si no fuera posible, informe inmediatamente a la empresa especializada en calefacción.

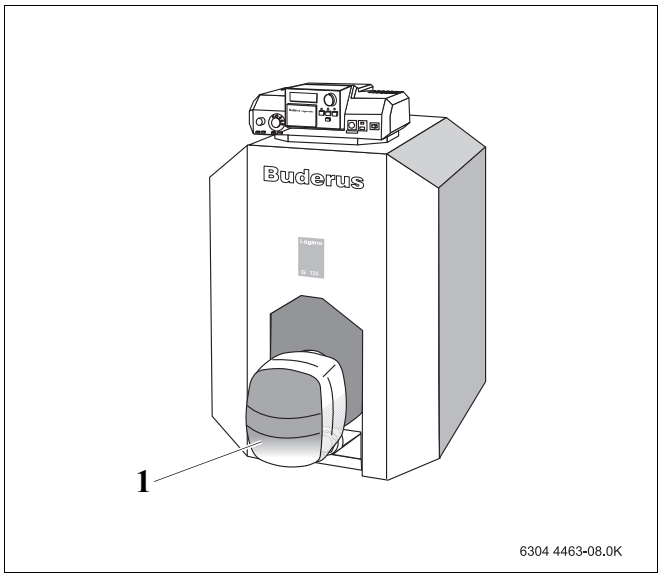

Fig. 4 Pulsar la tecla contra perturbaciones del quemador (caldera con quemador anexo)

Pos. 1: Quemador

Robert Bosch España S.A.
Bosch Termotecnia (TT/SEI)
Hnos. García Noblejas, 19
28037 Madrid
Información General: 902 996725
www.buderus.es

Buderus