Instrucciones de uso

Caldera especial a gas/a gasóleo



7 747 007 822-00.1RS

Logano S125 ECO/S125 ECO T

Para el usuario

Léase atentamente antes del manejo

6 720 618 186 - 12/2006 ES

Buderus

1 Para su seguridad . . . 3
1.1 Acerca de estas instrucciones . . . 3
1.2 Uso previsto . . . 3
1.3 Explicación de los símbolos empleados . . . 3
1.4 Tenga en cuenta estas indicaciones . . . 3
1.4.1 Indicaciones sobre la sala de calderas . . . 4

2 Descripción del producto . . . 5

3 Funcionamiento de la instalación de calefacción . . . 6
3.1 Antes de conectar el aparato . . . 6
3.2 Comprobar la presión de servicio y, dado el caso, añadir agua de calefacción y purgar . . . 6
3.2.1 ¿Cuándo es necesario comprobar la presión de servicio? . . . 6
3.2.2 Comprobar la presión de servicio . . . 6
3.2.3 Añadir agua de calefacción y purgar . . . 7
3.3 Ponga en marcha la instalación de calefacción a través de la regulación . . . 8
3.4 Desconexión de la instalación de calefacción . . . 8
3.5 Procedimiento en caso de emergencia . . . 8
3.6 Indicaciones para el funcionamiento . . . 9
3.7 ¿Por qué es importante realizar un mantenimiento periódico? . . . 10

4 Subsanación de fallos . . . 11
4.1 Detección y puesta a cero de los fallos . . . 11

1 Para su seguridad

1.1 Acerca de estas instrucciones

Las presentes instrucciones contienen información importante para el funcionamiento y el manejo seguro y correcto de la caldera.

La caldera especial a gasóleo/gas Logano S125 ECO (T) se denomina en este documento de forma generalizada caldera.

1.2 Uso previsto

La caldera solamente puede ser utilizada para calentar agua de calefacción y para preparar agua caliente, p. ej. en casas unifamiliares o multifamiliares. Es posible emplear todos los quemadores de gasóleo o de gas comprobados según la norma EN 267 o EN 676 siempre y cuando sus datos técnicos coincidan con los de la caldera.

En estas calderas se emplean regulaciones Logamatic.

1.3 Explicación de los símbolos empleados

En estas instrucciones se utilizan los siguientes símbolos a modo de señalización:



PELIGRO DE MUERTE

Indica un posible peligro que, si no se toman las precauciones necesarias, puede producir graves daños personales o incluso la muerte.



PELIGRO DE LESIONES/ DAÑOS EN LA INSTALACIÓN

Indica una situación potencialmente peligrosa que puede producir daños materiales o daños personales leves o medianamente graves.



INDICACIÓN PARA EL USUARIO

Consejos de uso para una utilización y ajuste óptimos del equipo, así como otras informaciones útiles.

➔ Referencias cruzadas

Las referencias cruzadas a otro punto de las instrucciones o a otra documentación están señalizadas con una flecha ➔ .

1.4 Tenga en cuenta estas indicaciones

Aprenderá a utilizar de forma correcta su instalación de calefacción si

– haga que la empresa especializada en calefacción le instruya sobre el uso de la misma a la hora de la entrega y
– lea atentamente estas instrucciones.

Lleve a cabo trabajos en la caldera únicamente en el caso de que estuvieran descritos en estas instruciones.



PELIGRO DE MUERTE

por personal no cualificado.

- Tenga en cuenta que el montaje, la puesta en marcha y el mantenimiento deben realizarse exclusivamente por empresas especializadas en calefacción. En especial, los trabajos en componentes eléctricos y en piezas conductoras de combustible requieren la calificación correspondiente.



PELIGRO DE MUERTE

por explosión de gases inflamables.
Si huele a gas, existe peligro de explosión.

- ¡No encienda ningún fuego! ¡No fume! ¡No utilice mecheros!
- ¡Evite que se formen chispas! ¡No accione ningún interruptor eléctrico ni utilice tampoco teléfonos, enchufes ni timbres!
- ¡Cierre la llave de paso general de gas!
- ¡Abra puertas y ventanas!
- ¡Advierta a los habitantes del edificio pero no utilice el timbre!
- ¡Abandone el edificio!
- ¡Contacte con la empresa de suministro de gas y con la empresa especializada en calefacción desde el exterior del edificio!
- ¡Dado el caso avise a la policía o a los bomberos!
- ¡En el caso de percibir el sonido del escape de gas, abandone inmediatamente el área de peligro!

¡ADVERTENCIA!

PELIGRO DE MUERTE

por no tener en cuenta su propia seguridad, p. ej., en caso de incendio.

- Evite situaciones de peligro para su propia integridad física. Su seguridad es siempre prioritaria.

1.4.1 Indicaciones sobre la sala de calderas

¡ADVERTENCIA!

PELIGRO DE MUERTE

por envenenamiento.
La entrada de aire insuficiente puede provocar escapes de gas peligrosos.

- Verifique que los orificios de entrada y salida de aire no estén obstruidos ni sean demasiado pequeños.
- Mantenga cerradas las puertas de la sala de la caldera.
- Proteja la sala de la caldera y, especialmente, las entradas de suministro de aire contra la entrada de animales pequeños colocando, p. ej., rejillas.
- Si no subsana los defectos de inmediato, no ponga en marcha la caldera.

¡ADVERTENCIA!

PELIGRO DE INCENDIO

debido a materiales o líquidos combustibles.

- Asegúrese de que no haya materiales o líquidos inflamables en las proximidades de la caldera.

¡PRECAUCIÓN!

DAÑOS EN LA INSTALACIÓN

por heladas.

- Preste atención a que la sala de calderas no esté expuesta a heladas.

2 Descripción del producto

El técnico especializado equipa la caldera con un quemador adecuado para la caldera.

Los componentes principales de las calderas especiales a gasóleo/gas Logano S125 ECO (➔ fig. 1) y S125 ECO T (➔ fig. 2) son:

– Bloque de caldera con y sin acumulador de agua.
  El cuerpo de la caldera transmite al agua de calefacción el calor generado por el quemador. En el acumulador de agua caliente se almacena y calienta el agua sanitaria.
– Puerta del quemador.
– Envolvente de la caldera, aislamiento térmico y revestimiento de la puerta del quemador.
  El envolvente de la caldera, el aislamiento térmico y el revestimiento de la puerta del quemador impiden la pérdida de energía.
– Aparato de regulación.
  El aparato de regulación sirve para el control y el mando de todos los componentes eléctricos de la caldera.

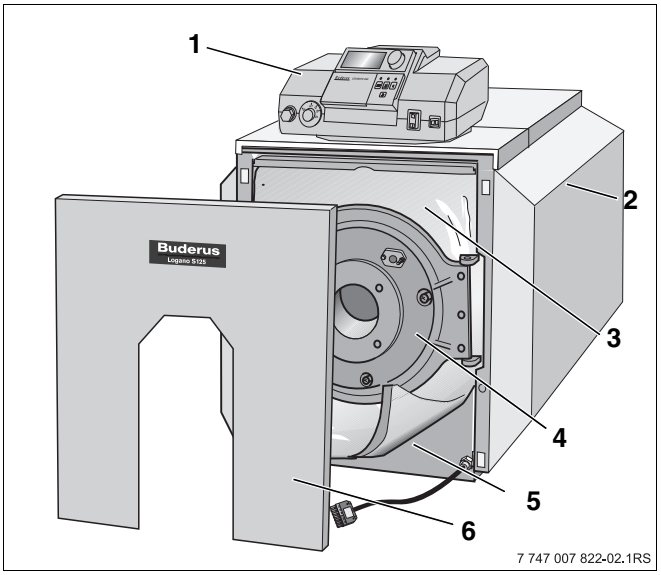

Fig. 1 Caldera especial a gasóleo/gas Logano S125 ECO

1 Aparato de regulación
2 Envolvente de la caldera
3 Aislamiento térmico
4 Puerta del quemador
5 Cuerpo de caldera
6 Revestimiento de la puerta del quemador

CE La construcción y el funcionamiento de este producto cumplen las directrices europeas, así como los requisitos complementarios nacionales. La conformidad se prueba con el marcado CE.
Encontrará la declaración de conformidad del producto en la dirección de Internet www.buderus.de/konfo o también podrá solicitar dicha declaración en la correspondiente delegación de Buderus.

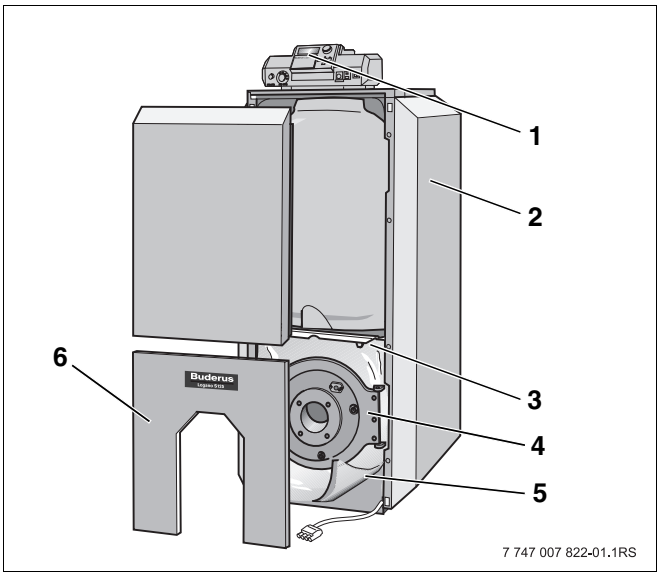

Fig. 2 Caldera especial a gasóleo/gas Logano S125 ECO T

1 Aparato de regulación
2 Envolvente de la caldera
3 Aislamiento térmico
4 Puerta del quemador
5 Bloque de caldera con acumulador de agua
6 Revestimiento de la puerta del quemador

3 Funcionamiento de la instalación de calefacción

3.1 Antes de conectar el aparato

Antes de conectar el aparato asegúrese

– la presión de funcionamiento sea suficiente,
– el suministro de combustible situado en la llave de paso general esté abierto y
– el conmutador de emergencia esté conectado.

3.2 Comprobar la presión de servicio y, dado el caso, añadir agua de calefacción y purgar

3.2.1 ¿Cuándo es necesario comprobar la presión de servicio?

Durante los primeros días, el volumen del agua de calefacción recién introducida disminuye considerablemente ya que la desgasificación es muy elevada. Por ello se forman bolsas de aire y el agua de calefacción comienza a emitir ruidos.

- Comprobar la presión de servicio en una nueva instalación de calefacción primeramente a diario, y, dado el caso, añadir agua de calefacción y purgar los radiadores.
- Posteriormente, compruebe la presión de servicio una vez al mes y, dado el caso, añada agua de calefacción y purgue los radiadores.

3.2.2 Comprobar la presión de servicio

La empresa especializada en calefacción ha ajustado la manecilla roja del manómetro a la presión de servicio requerida (mínimo 1 bar de sobrepresión).

- Compruebe si la aguja del manómetro se encuentra dentro de la marca verde.
- Si la aguja del manómetro desciende de la marca verde, añada agua de calefacción.

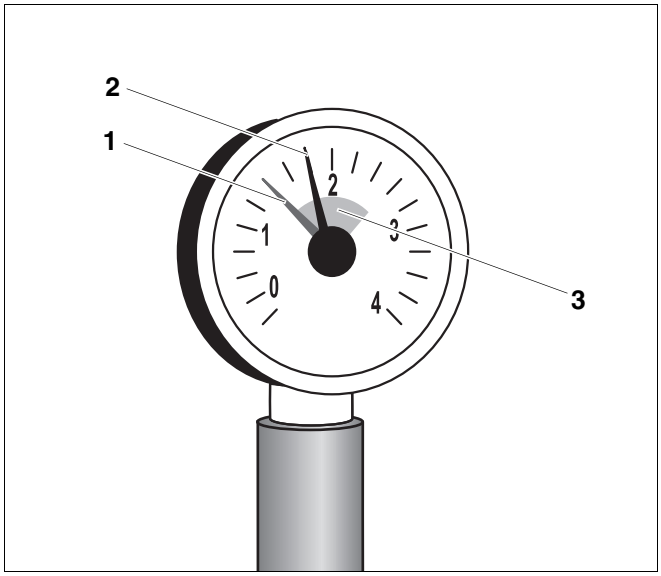

Fig. 3 Manómetro para instalaciones cerradas

1 Aguja roja
2 Aguja del manómetro
3 Marca verde

3.2.3 Añadir agua de calefacción y purgar

Deje que la empresa especializada le muestre dónde se encuentra la llave de vaciado y de llenado de la instalación de calefacción para introducir agua de calefacción.



¡PRECAUCIÓN!

PELIGRO PARA LA SALUD

por contaminación del agua potable.

- Solicite a su empresa especializada en calefacción que le muestre cómo llenar la instalación con agua.



¡PRECAUCIÓN!

DAÑOS EN LA INSTALACIÓN

por tensiones térmicas.

Si llena la instalación de calefacción cuando está caliente, las tensiones térmicas pueden provocar fisuras. La caldera perderá la hermeticidad.

- Llene la instalación de calefacción únicamente cuando esté fría (la temperatura de caldera no debe superar los 40 °C).

- Llene lentamente la instalación por el grifo de llenado del lado de la instalación. Mientras tanto, observe la indicación (manómetro).
- Deje de llenar cuando se haya alcanzado la presión de servicio deseada.
- Purgue la instalación de calefacción a través de las válvulas de purga de los radiadores.
- Si, debido al proceso de purgado, la presión de servicio descendiera, deberá añadirse agua.



¡PRECAUCIÓN!

DAÑOS EN LA INSTALACIÓN

por procesos de rellenado demasiado frecuentes.

Si es preciso rellenar a menudo el agua de calefacción, la instalación de calefacción puede sufrir daños por corrosión y por formación de piedras en función de la calidad del agua.

- Consulte a la empresa especializada en calefacción si es posible emplear el agua local sin una descalcificación previa o si ésta debería someterse a un proceso de descalcificación.
- Póngase en contacto con la empresa especializada si fuera necesario agregar a menudo agua de rellenado.

3.3 Ponga en marcha la instalación de calefacción a través de la regulación

Ponga en funcionamiento la caldera a través de la regulación (en el ejemplo: reguladores Logamatic 4000 (➔ fig. 4) y Logamatic 2107 (➔ fig. 5)). Al poner en marcha la regulación, el quemador se pondrá automáticamente en funcionamiento. A continuación, el quemador podrá ponerse en marcha desde la regulación. Encontrará más información al respecto en las instrucciones de uso de la regulación correspondiente o del quemador.

- Coloque el regulador de temperatura del agua de la caldera en "AUT".
- Posicione el interruptor de funcionamiento en "I" (ON).

INDICACIÓN PARA EL USUARIO

- Encontrará información sobre el manejo, p. ej. Encontrará información sobre el ajuste de la temperatura, en la ➔ documentación de la regulación correspondiente.

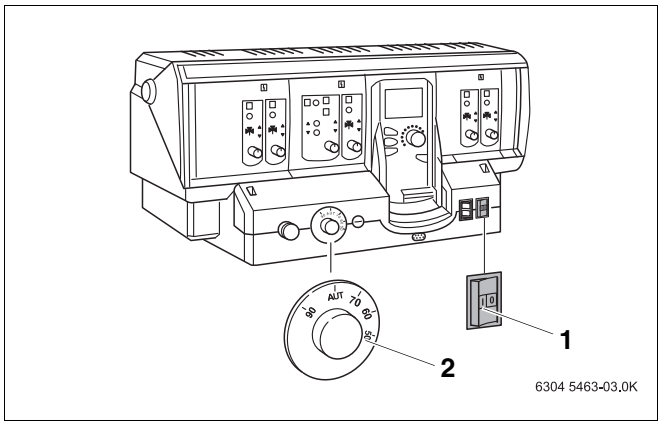

Fig. 4 Regulación Logamatic 4000

1 Interruptor de funcionamiento

2 Regulador de temperatura del agua de la caldera

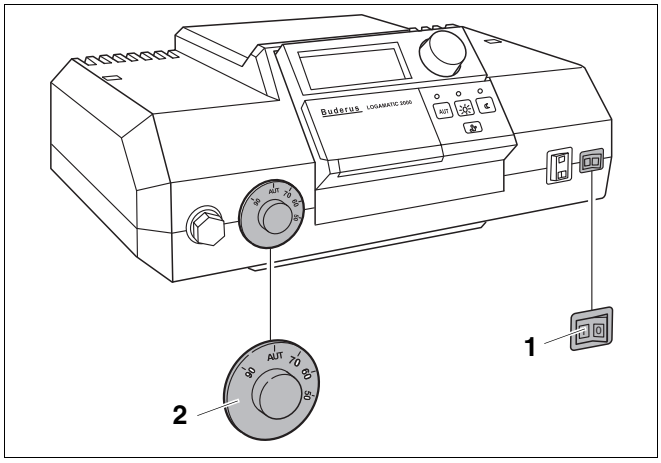

Fig. 5 Regulación Logamatic 2107

1 Interruptor de funcionamiento

2 Regulador de temperatura del agua de la caldera

3.4 Desconexión de la instalación de calefacción

- Desconecte el interruptor de funcionamiento del aparato de regulación (posición "0"). De este modo, se desconectará la caldera y todos sus componentes (p. ej. quemador).
- Cierre la llave de paso general de combustible.

¡PRECAUCIÓN!

DAÑOS EN LA INSTALACIÓN

por heladas.

Si la instalación de calefacción no está en funcionamiento puede congelarse en caso de heladas.

- Mantenga la instalación de calefacción en continuo funcionamiento, en la medida de lo posible.
- Proteja la instalación de calefacción contra la congelación vaciando las conducciones de agua de calefacción y de agua sanitaria en el punto más bajo.

3.5 Procedimiento en caso de emergencia

En caso de emergencia, p. ej. un incendio, proceda del siguiente modo:

- No ponga en peligro su vida. Su seguridad es lo más importante.
- Cierre la llave de paso general de combustible.
- Desconecte la instalación de calefacción mediante el interruptor de emergencia de la sala de máquinas o mediante el dispositivo de seguridad correspondiente de la casa.

3.6 Indicaciones para el funcionamiento

Combustible correcto

A fin de lograr un funcionamiento sin problemas, la instalación de calefacción precisa el tipo y la calidad de combustible correctos.

¡PRECAUCIÓN!	**DAÑOS EN LA INSTALACIÓN** por combustible incorrecto. ● Emplee únicamente el combustible indicado.

Deje que la empresa especializada en calefacción le aconseje en el caso de que desee cambiar la instalación de calefacción a otro tipo de combustible o si desea utilizar la instalación con un combustible de otras características.

Utilice únicamente este combustible:
Sello/fecha/firma

Lugar de emplazamiento

¡PRECAUCIÓN!	**DAÑOS EN LA CALDERA** por aire de combustión viciado. ● No utilice nunca productos de limpieza que contengan cloro ni hidrocarburos halogenados (p. ej. en pulverizadores, disolventes o productos de limpieza, tintes, pegamentos). ● Evite la formación excesiva de polvo.

¡PRECAUCIÓN!	**DAÑOS EN LA INSTALACIÓN** por agua. ● En caso de un grave peligro de inundación, ponga la caldera fuera de servicio desconectando el gas y la corriente eléctrica antes de que el agua entre (➔ cap. 3.4, pág. 8). ● Solicite a una empresa especializada en calefacción que compruebe su instalación tras una entrada de agua y antes de volver a ponerla en marcha. ● La empresa especializada también debe sustituir las válvulas y los dispositivos de regulación y control que hayan estado en contacto con el agua.

3.7 ¿Por qué es importante realizar un mantenimiento periódico?

Es necesario realizar un mantenimiento regular de las instalaciones de calefacción por los motivos expuestos a continuación:

– Para mantener un alto rendimiento y para que el funcionamiento de la instalación de calefacción resulte lo más económico posible (consumo bajo de combustible),
– Para obtener una alta seguridad de funcionamiento,
– Para mantener la combustión al nivel más óptimo conforme con las disposiciones medioambientales.



¡PRECAUCIÓN!

DAÑOS EN LA INSTALACIÓN

por falta de limpieza o de mantenimiento o por haberlos realizado de forma insuficiente.

- Una vez al año, contrate a una empresa especializada para que inspeccione su instalación, la limpie y realice los trabajos de mantenimiento.
- Le recomendamos que cierre un contrato para efectuar cada año una inspección y un mantenimiento según la necesidad.

4 Subsanación de fallos

4.1 Detección y puesta a cero de los fallos

Los fallos de la instalación de calefacción se muestran en el display de la regulación. Encontrará información más detallada sobre las indicaciones de fallos en las instrucciones de uso de la regulación correspondiente. En el caso de producirse un fallo en el quemador, se ilumina adicionalmente el piloto de fallos.

¡PRECAUCIÓN!

DAÑOS EN LA INSTALACIÓN

por heladas.

Si, debido a una desconexión por fallo, la instalación de calefacción no está en funcionamiento puede congelarse en caso de heladas.

- Elimine el fallo inmediatamente y ponga de nuevo en funcionamiento la instalación de calefacción.
- Si no fuera posible, proteja la instalación de calefacción contra la congelación vaciando las conducciones de agua de calefacción y de agua sanitaria en el punto más bajo.

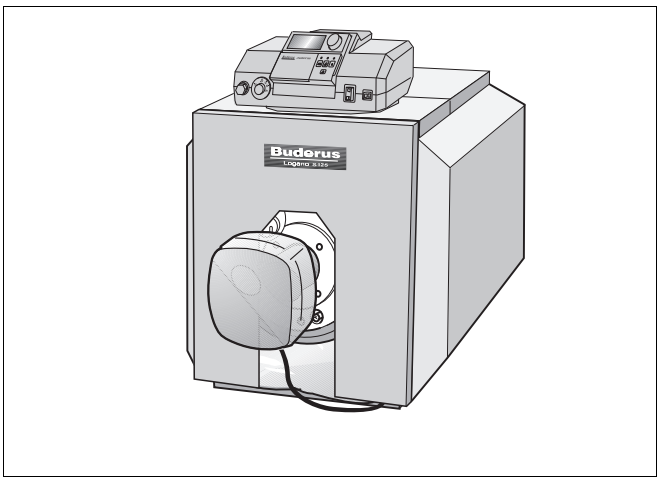

Fig. 6 Caldera S125 ECO con quemador de otro fabricante

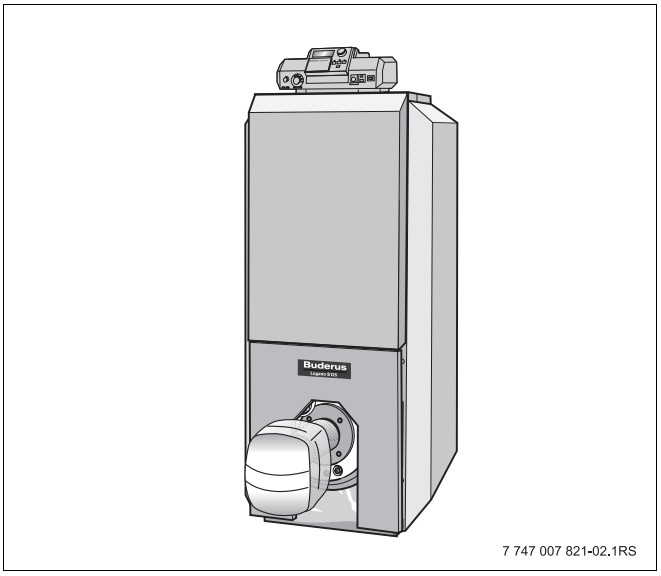

Fig. 7 Caldera S125 ECO T con quemador de otro fabricante

España
Robert Bosch España S.A.
Bosch Termotecnia (TT/SEI)
Hnos. García Noblejas, 19
28037 Madrid
Información General: 902 996725
www.buderus.es

México
Robert Bosch, S. de R.L. de C.V.
RBME/STT - BUDERUS
Sierra Gamón 120, Lomas de Chapultepec,
México, D.F. C.P. 11000
Tel: + 52 55 5284 3089
Fax: + 52 55 5284 3077
www.buderus.com.mx
Info@buderus.com.mx

Buderus