Instrucciones de uso

Caldera de condensación de gas

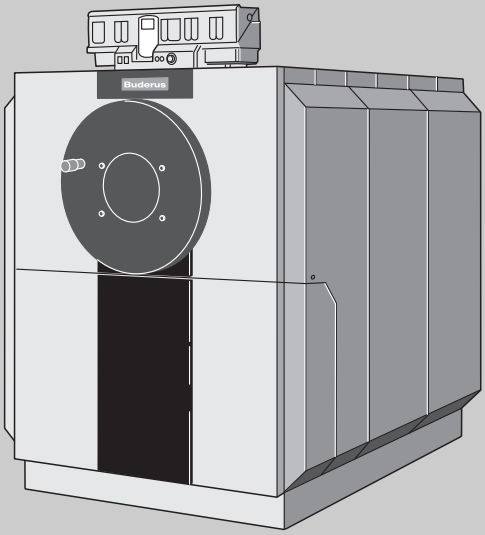

Logano plus SB735

Para el usuario

Léase atentamente antes del manejo

6 720 618 497 - 02/2001 ES

Buderus

Estimados clientes:

la caldera de condensación de gas Logano plus SB735 de Buderus ha sido construida aplicando los conocimientos tecnológicos más modernos y la normativa vigente en materia de seguridad técnica. Para ello, se ha concedido especial importancia a la facilidad de manejo.

A fin de utilizar la instalación de manera óptima, segura, ecológica y económica le recomendamos prestar atención a las indicaciones de seguridad y a las instrucciones de uso.



ADVERTENCIA

RIESGO DE EXPLOSIÓN

Si hay olor a gas, existe peligro de explosión.

- ¡No encienda ningún fuego!
- ¡No fume!
- ¡Evite que se formen chispas! ¡No accione ningún interruptor eléctrico ni utilice tampoco teléfonos, enchufes ni timbres!
- ¡Cierre la llave de paso general de gas!
- ¡Abra puertas y ventanas!
- ¡Avise a los habitantes del edificio!
- ¡Abandone el edificio!
- ¡Contacte con la empresa de suministro de gas o con la empresa especializada en calefacción desde el exterior del edificio!

¡En otros casos de riesgo, cierre la llave de paso general del gas y desconecte el conmutador de emergencia situado en la sala!

Lugar de emplazamiento / sala de la calefacción

Los orificios de entrada y de salida de aire no deben reducirse ni cerrarse.

No se debe almacenar ni emplear materiales o líquidos inflamables en las proximidades de la caldera.

Para evitar daños en la caldera se debe excluir la posibilidad de contaminación del aire de combustión por hidrocarburos halogenados (p. ej. contenidos en aerosoles, disolventes, productos de limpieza, pintura, adhesivos) y por acumulación excesiva de polvo. El lugar de instalación de la caldera no debe estar expuesto a heladas y debe disponer de una buena ventilación.

Realización de tareas en la instalación de calefacción



ADVERTENCIA

RIESGO DE EXPLOSIÓN

por gases combustibles.

- Asegúrese de que el montaje, la conexión del gas y del gas de escape, la primera puesta en marcha, la conexión al suministro eléctrico y el mantenimiento sean realizados exclusivamente por una empresa especializada en calefacción.
- Sólo una empresa especializada en calefacción podrá llevar a cabo los trabajos en los componentes de conducción de gas.

El usuario está obligado a llevar a cabo o a encargar los trabajos de limpieza y de mantenimiento según el parágrafo 9 del Reglamento sobre instalaciones de calefacción.

Los trabajos de limpieza y mantenimiento deberán efectuarse una vez al año. En ellos debe revisarse el perfecto funcionamiento de la totalidad de la instalación.

Subsane de inmediato cualquier defecto detectado.

Le recomendamos firmar un contrato de mantenimiento con una empresa especializada.

Formación sobre el funcionamiento y el manejo

El fabricante debe iniciar al usuario en el funcionamiento y el manejo de la instalación de calefacción y entregarle la documentación técnica.

Estado de la instalación de calefacción

- Abra todas las válvulas de los radiadores y las válvulas de cierre de la instalación de calefacción.
- Purgue la instalación completa en los puntos correspondientes.
- Compruebe si están cerrados los orificios de limpieza y las puertas.

Compruebe el nivel de agua de la instalación En instalaciones con vaso de expansión abierto elevado, la indicación del manómetro debe coincidir con la marca roja. En las instalaciones cerradas, el ajuste de la aguja que se encuentra dentro de la marca verde puede diferir del de la aguja roja.
En caso de que falte agua, se debe añadir más.



ADVERTENCIA

PELIGRO PARA LA SALUD

Tenga en cuenta la hoja adicional sobre "Descalcificación de agua..." y la VDI 2035.

- No extraiga jamás agua de la caldera para uso propio.

Quemador

El quemador deberá ser ajustado a las necesidades de calor del edificio por personal especializado.
Al recibir el quemador, debe comprobarse que el ajuste del mismo es correcto.
En intervalos de tiempo anuales, se debe comprobar el ajuste del quemador junto con la presión de elevación de la chimenea (de conformidad con las normas DIN 4755 y 4756).

Combustibles

Gas licuado o gas natural.
¡Respete las indicaciones de los proveedores del quemador!

Puesta en marcha

La primera puesta en marcha de la instalación debe ser efectuada por el servicio técnico (en presencia del usuario de la instalación siempre que sea posible). Para la puesta en marcha y parada del quemador, son determinantes las instrucciones especiales de uso. Tenga en cuenta las instrucciones especiales de uso para la regulación con un aparato de regulación Buderus. El desarrollo del funcionamiento de la calefacción tiene lugar de forma automática.

- Abra la llave de gas.
- Coloque el interruptor (fig. 1, [1]) en la posición "1" (ON).
- Ajuste el regulador de temperatura del agua de caldera (fig. 1, [2]) a la temperatura deseada.
  En la "regulación Logamatic", el regulador de la temperatura del agua de la caldera viene preajustado de fábrica en la posición automática "AUT".

Fuera de servicio

- Cierre la llave de gas.
- Cambie el interruptor (fig. 1, [1]) de la posición "1" (ON) a la posición "0" (OFF).

Desconecte la instalación de la alimentación eléctrica durante periodos largos de interrupción del funcionamiento.
Para evitar la corrosión e incrustaciones de caldera, la instalación deberá estar siempre llena de agua.
En caso de riesgo de heladas, si la instalación de calefacción no está en marcha, p. ej. debido a una desconexión por fallo, se debe proteger frente a la congelación.

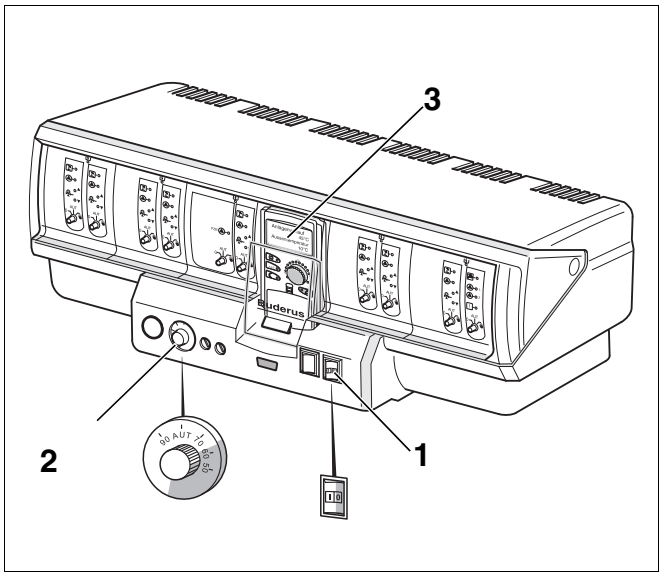

Fig. 1 Regulación Logamatic 4000

Mantenimiento

Para los trabajos de mantenimiento en la caldera y el quemador se deberán tener en cuenta las instrucciones de montaje y mantenimiento para calderas y quemadores.
Para los trabajos de mantenimiento en el dispositivo de neutralización se deberán tener en cuenta las instrucciones adicionales.

Fallos

El fallo del quemador se mostrará en el quemador, en el aparato de regulación con un testigo luminoso y en el display (fig. 1, [3]).

- Pulse la tecla de desbloqueo del quemador.
  Si el quemador tampoco se pone en marcha tras haber pulsado repetidamente la tecla de desbloqueo, se deberá informar a la empresa especializada.

España
Robert Bosch España S.A.
Bosch Termotecnia (TT/SEI)
Hnos. García Noblejas, 19
28037 Madrid
Información General: 902 996725
www.buderus.es

México
Robert Bosch, S. de R.L. de C.V.
RBME/STT - BUDERUS
Sierra Gamón 120, Lomas de Chapultepec,
México, D.F. C.P. 11000
Tel: + 52 55 5284 3089
Fax: + 52 55 5284 3077
www.buderus.com.mx
Info@buderus.com.mx

Buderus