6780 0030 - 06/97 ES

Buderus
HEIZTECHNIK

Instrucciones de manejo

Caldera especial a gas G234 X

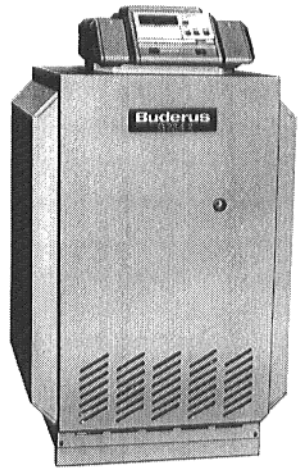

con HS 4201

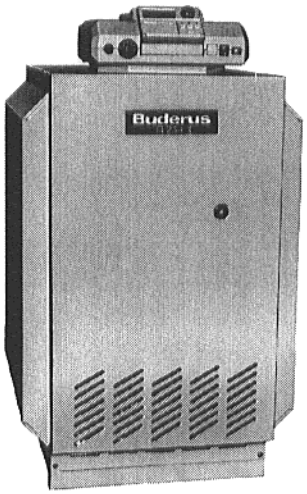

con HS 2105

No extravíe estas instrucciones

Estimado cliente,

la caldera especial a gas G234 X de Buderus ha sido diseñada y construida según las más avanzadas tec` nologías y reglas de seguridad. Se ha dado especial importancia a un manejo fácil y confortable.

A fin de que el uso de esta instalación resulte óptima` mente seguro, económico y ecológico, le recomenda` mos tenga en cuenta las indicaciones relativas a se` guridad que aparecen en estas instrucciones de manejo.



Indicaciones de seguridad

En caso de olor a gas:

1. **¡Evitar llama desprotegida!**
   ¡No fumar!
2. **¡Evitar la formación de chispas!**
   ¡No utilizar interruptores eléctricos ni tampoco el teléfono, enchufes ni timbres!
3. **¡Cerrar la llave de paso principal del gas!**
4. **¡Abrir puertas y ventanas!**
5. **¡Avisar a los habitantes de la casa y abandonar el edificio!**
6. **¡Avisar a la empresa abastecedora de gas o a empresas especializadas en calefacciones desde un teléfono ubicado fuera del edificio!**

En otros casos de peligro, cerrar inmediatamente la llave de paso principal del gas y cortar el suministro eléctrico de la instalación, p. ej. por medio del inter` ruptor de emergencia de la calefacción dispuesto fuera del cuarto de la caldera.

Lugar de instalación/cuarto de la calefacción

Las aberturas de entrada y salida de aire no deben reducirse ni taparse.

En las proximidades de la caldera no deben almace` narse ni utilizarse materiales ni líquidos inflamables.

Para evitar daños a la caldera tiene que quedar ex` cluida la posibilidad de que el aire de combustión se ensucie por impurezas de hidrocarburos halogenados (como los que contienen p. ej. los botes de spray, di` solventes y productos de limpieza, pinturas, pega` mentos) y por un exceso de polvo. El cuarto donde se instale la caldera debe estar bien ventilado y protegido de las heladas.

Trabajos en la instalación de calefacción

El montaje, las conexiones de combustible y gases de escape, la primera puesta en marcha, la conexión eléctrica así como el mantenimiento y las reparaciones son operaciones que deben ser realizadas únicamente por una empresa especializada. Los trabajos en partes conductoras de gas deben ser ejecutados por una empresa especializada a la que se haya otorgado la debida concesión.

La limpieza y el mantenimiento se realizarán una vez al año. En esta ocasión se comprobará el funciona` miento perfecto del conjunto de la instalación. Toda deficiencia detectada se subsanará inmediatamente.

Recomendamos firmar un contrato de mantenimiento con una empresa especializada.

Instrucciones relativas a funcionamiento y manejo

El instalador debe familiarizar al usuario de la instala` ción de calefacción con el funcionamiento y el manejo de la misma, entregándole además los documentos técnicos pertinentes.

Control del gas de escape

Si la caldera funciona en una vivienda o en un lugar similar, tiene que instalarse un dispositivo de control del gas de escape. Este dispositivo interrumpe la ali` mentación de gas para el quemador si el gas de es` cape sale al cuarto donde se encuentra la instalación. Con esto se desactiva el quemador. Después de unos 15 minutos se conecta de nuevo automáticamente el quemador, siempre que se requiera calefacción.

En caso de que el dispositivo de control del gas de escape reaccione con frecuencia, existirá un fallo en el funcionamiento de la chimenea o en las vías del gas de escape. Para localizar y subsanar el fallo debe re` currirse a una empresa especializada.

Puesta en marcha

Comprobar el nivel de agua en la instalación

- En el caso de instalaciones abiertas, la aguja del manómetro tiene que coincidir con la marca roja.
- En caso de instalaciones cerradas, la aguja del manómetro tiene que estar dentro de la zona verde.
- Si es necesario, llenar agua y purgar de aire el conjunto de la instalación.

En caso de pérdidas de agua durante el tiempo de servicio, rellenar sólo lentamente agua y purgar de aire el conjunto de la instalación. Si se producen con frecuencia pérdidas de agua, localizar la causa y hacerla eliminar inmediatamente.

Puesta en marcha del quemador de gas

- Situar el interruptor de servicio (Fig. 1) en la posición I (CONECTADO).
- Abrir lentamente la llave de paso del gas.
- Abrir la tapa izquierda del aparato regulador (Fig. 2).
- Poner en "AUT" el regulador de temperatura del agua de la caldera (Fig. 2).
- Cerrar la tapa.

Para la regulación de los circuitos de la caldera y de calefacción, véanse las instrucciones de manejo específicas.

Fallo:

- Si se enciende la luz de señalización en el botón contra perturbaciones (Fig. 3), presionar dicho botón.

  En caso de perturbación se indica además "Fallo quemador" en el visualizador del mando a distancia.
- Si el quemador no funciona a pesar de haber pulsado repetidamente el botón contra perturbaciones, tendrá que encargarse la reparación de la avería a una empresa que disponga de la debida concesión.

Combustibles

Gas natural, gas licuado

Puesta fuera de servicio

- Situar el interruptor de servicio (Fig. 1) en la posición 0 (DESCONECTADO).
- Cerrar la llave de paso del gas.

Si la instalación de calefacción no se va a utilizar durante los meses de invierno, tiene que evacuarse el agua de calefacción de la instalación (peligro de congelación).

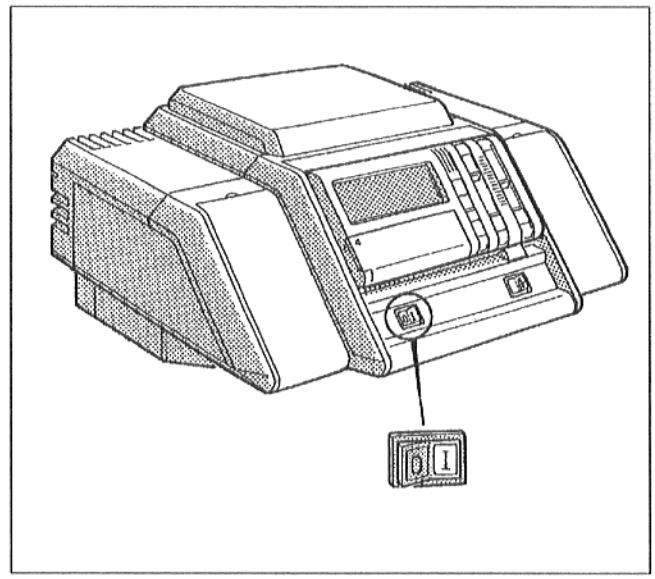

Fig. 1: Puesta en marcha del quemador de gas

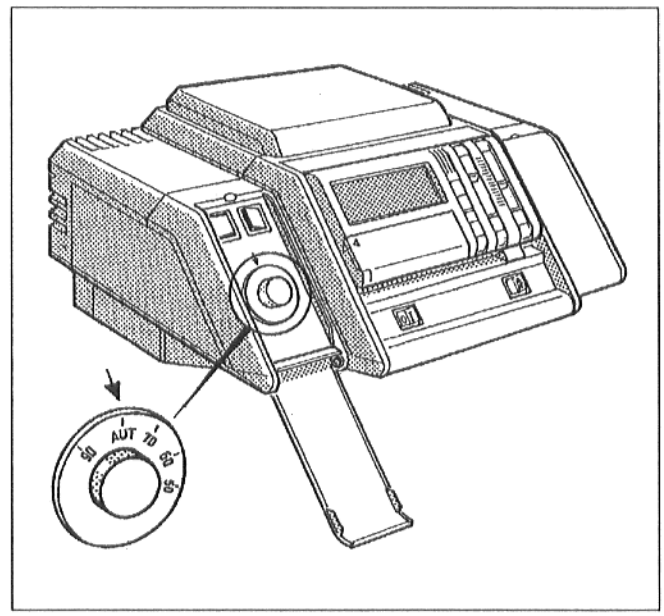

Fig. 2: Regulador de temperatura del agua de la caldera

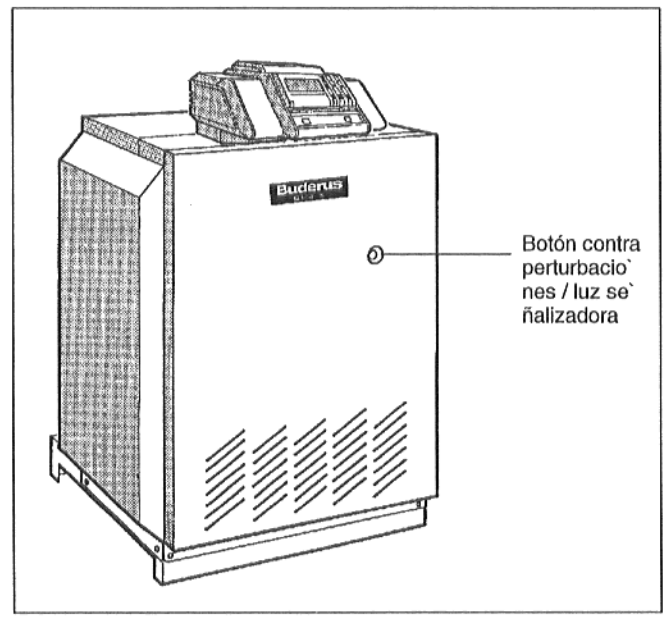

Fig. 3: Botón contra perturbaciones

Sistema de regulación 2000

Puesta en marcha

Comprobar el nivel de agua en la instalación

- En el caso de instalaciones abiertas, la aguja del manómetro tiene que coincidir con la marca roja.
- En caso de instalaciones cerradas, la aguja del manómetro tiene que estar dentro de la zona verde.
- Si es necesario, llenar agua y purgar de aire el conjunto de la instalación.

En caso de pérdidas de agua durante el periodo de uso, llenar agua sólo muy lentamente y purgar de aire el conjunto de la instalación. Si se producen con frecuencia pérdidas de agua, localizar la causa y hacerla eliminar inmediatamente.

Puesta en marcha del quemador de gas

- Situar el interruptor de servicio (Fig. 4) en la posición I (CONECTADO).
- Abrir lentamente la llave de paso del gas.
- Poner en "AUT" el regulador de temperatura del agua de la caldera (Fig. 5). Sin "regulación Ecomatic", ajustar la temperatura deseada.

Para la regulación de los circuitos de la caldera y de calefacción, véanse las instrucciones de manejo específicas.

Fallo:

- Si se enciende la luz de señalización en el botón contra perturbaciones (Fig. 6), presionar dicho botón.

  En caso de una perturbación, ésta es indicada adicionalmente en el visualizador como "fallo del quemador".

- Si el quemador no se pone en marcha a pesar de pulsar repetidamente el botón contra perturbaciones, tiene que encargarse la reparación de la avería a una empresa que disponga de la debida concesión.

Combustibles

Gas natural, gas licuado

Puesta fuera de servicio

- Situar el interruptor de servicio (Fig. 4) en la posición 0 (DESCONECTADO).
- Cerrar la llave de paso del gas.

Si la instalación de calefacción no se va a utilizar durante los meses de invierno, tiene que evacuarse el agua de calefacción de la instalación (peligro de congelación).

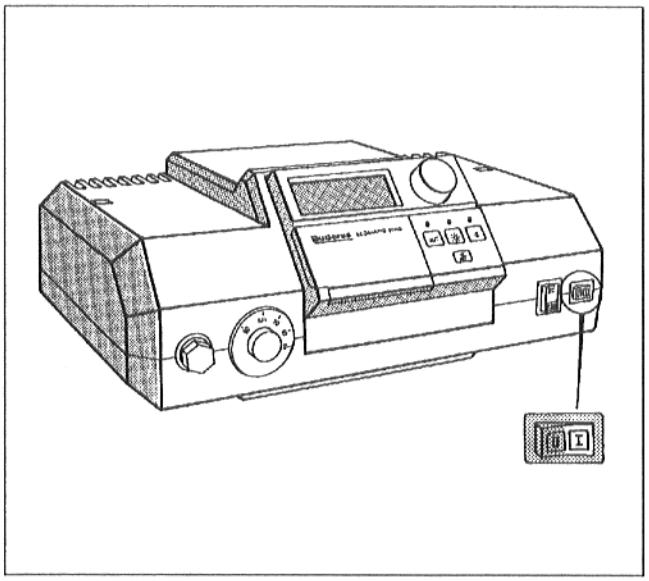

Fig. 4: Puesta en marcha del quemador de gas

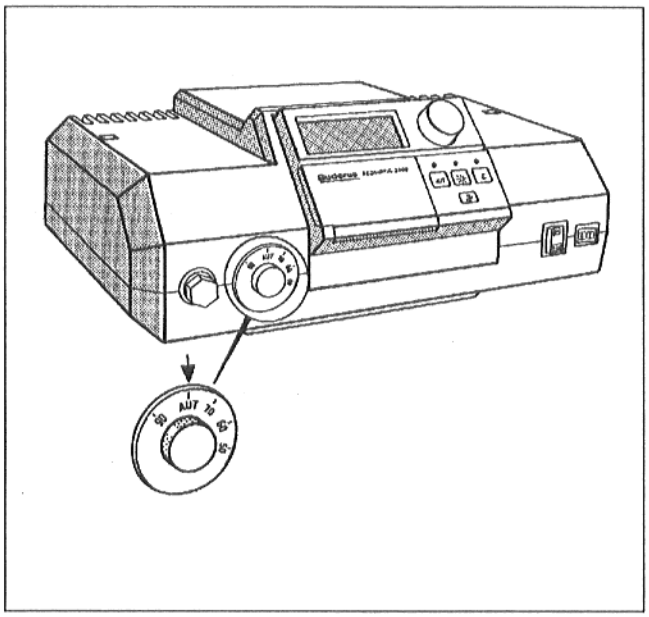

Fig. 5: Regulador de temperatura del agua de la caldera

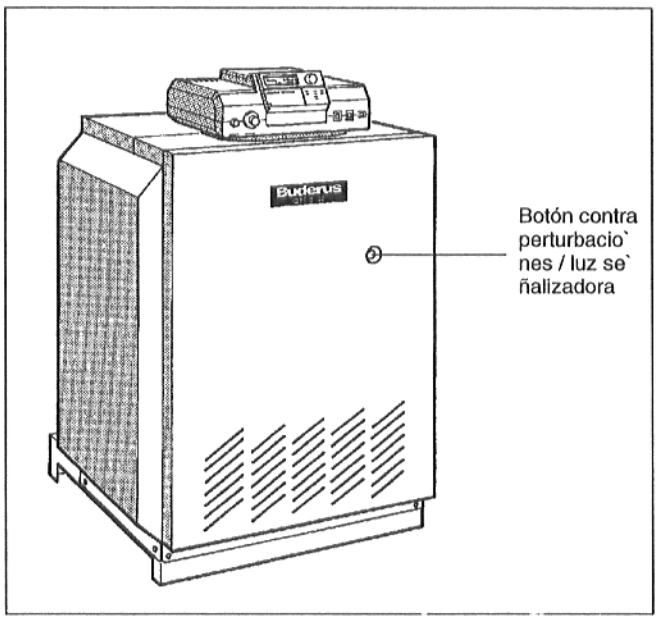

Fig. 6: Botón contra perturbaciones