67900 126 - 04/98 E

Buderus
HEIZTECHNIK

Suplemento de Datos técnicos

para las instrucciones de puesta en marcha y mantenimiento
Quemador de gasóleo TE 1.0

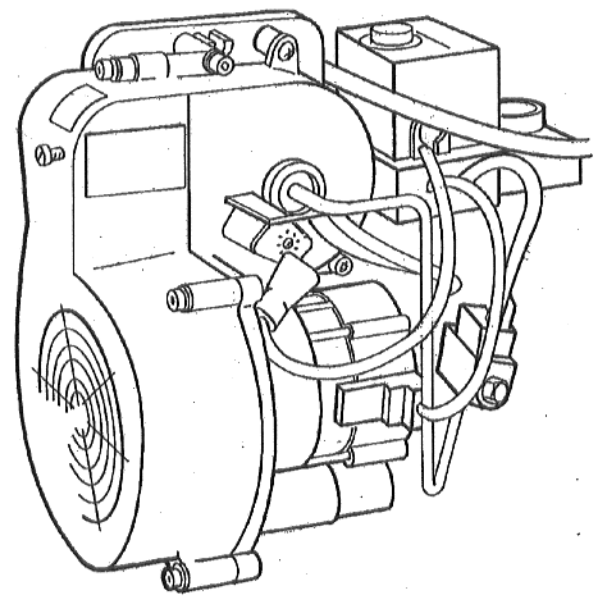

Conserve este suplemento

Datos técnicos del quemador TE 1.0

Caldera	Potencia nominal	Tipo de quemador	Tipo de tobera	Caudal de gasóleo	Presión del gasóleo ±1,5	Presión estát. ventilador ±0,1	Presión cámara de combustión –0,05	Presión de impulsión neces. chimenea	Valor CO_2 sin cubierta de quemador	Valor CO_2 con cubierta de quemador	Valor CO	Medida "A"	Medida "L"	Medida "X" (medida interior)	Electrodo de encendido			⌀ rueda ventilador/ ⌀ ALF*	Cazoleta de combustión (Medida E)
															Tipo	Medida H	Medida V		
	kW			kg/h	bar	mbar	mbar	Pa	%	%	ppm	mm	mm	mm		mm	mm	mm	mm
G115U	17	TE1.0–17G	Fluidics 0,40 gph 60°HF	1,55	11,0	2,9	0	4	11,7–12,2	12,5–13,0	< 80	17	6	4,0	1	3,5	2,5	108/I	–
	21	TE1.0–21G	Fluidics 0,50 gph 60°HF	1,92	11,5	3,1	0	8	11,7–12,2	12,5–13,0	< 80	17	8	4,0	1	3,0	3,0	108/I	–
	28	TE1.0–28G	Fluidics 0,75 gph 60°HF	2,60	10,5	3,0	0	10	11,7–12,2	12,5–13,0	< 80	18	8	3,0	1	3,0	3,0	133/II	–
	34	TE1.0–34G	Danfoss 0,85 gph 60°LN	3,05	10,5	3,0	0	9	11,7–12,2	12,5–13,0	< 80	19	9	3,0	1	3,0	4,0	133/II	–
G215U	45	TE1.0–45G	Fluidics 1,00 gph 60°HF	4,02	12,5	4,5	0,35	0	11,7–12,2	12,5–13,0	< 80	21	13	4,0	2	5,0	4,0	133/II	–
	55	TE1.0–55G	Monarch 1,35 gph 60°NS	4,93	11,5	3,7	0,24	0	11,7–12,2	12,5–13,0	< 80	23	16	4,0	2	5,0	4,0	133/II	–
	68	TE1.0–68G	Monarch 1,65 gph 45°NS	6,15	11,5	3,6	0,39	0	11,7–12,2	12,5–13,0	< 80	24	26	4,0	2	5,0	4,0	133/III	–
S115U	17	TE1.0–17S	Fluidics 0,45 gph 60°HF	1,55	10,5	2,6	0	4	11,7–12,2	12,5–13,0	< 80	17	8	4,0	1	3,5	2,5	108/I	300
	21	TE1.0–21S	Fluidics 0,50 gph 60°HF	1,92	11,5	3,1	0	7	11,7–12,2	12,5–13,0	< 80	18	6	4,0	1	4,5	4,0	108/I	325
	28	TE1.0–28S	Danfoss 0,75 gph 60°LN	2,60	10,5	3,1	0	10	11,7–12,2	12,5–13,0	< 80	16	11	4,0	1	4,5	4,0	133/II	400
	34	TE1.0–34S	Danfoss 0,85 gph 45°H	3,15	10,5	3,6	0	7	11,7–12,2	12,5–13,0	< 80	17	15	4,0	1	3,0	4,0	133/II	380
S325U	34	TE1.0–34S	Danfoss 0,85 gph 45°H	3,15	10,5	3,6	0	7	11,7–12,2	12,5–13,0	< 80	17	15	4,0	1	3,0	4,0	133/II	380
	43	TE1.0–43S	Danfoss 1,00 gph 45°H	4,02	12,0	3,7	0	8	11,7–12,2	12,5–13,0	< 80	20	17	4,0	2	5,0	4,0	133/II	550
	54	TE1.0–55S	Fluidics 1,35 gph 60°H	4,93	10,5	3,3	0	19	11,7–12,2	12,5–13,0	< 80	21	16	4,0	2	5,0	4,0	133/II	600
	66	TE1.0–68S	Danfoss 1,75 gph 45°H	6,15	10,5	3,5	0	12	11,7–12,2	12,5–13,0	< 80	24	21	4,0	2	5,0	4, 0	133/III	765

*) ALF: ventilación de aspiración tamaño I,II o III

Fig. 1

Medida "A" y "L"

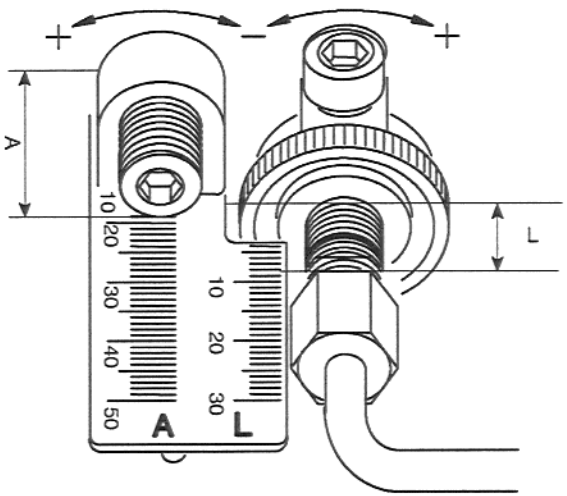

Electrodo de encendido

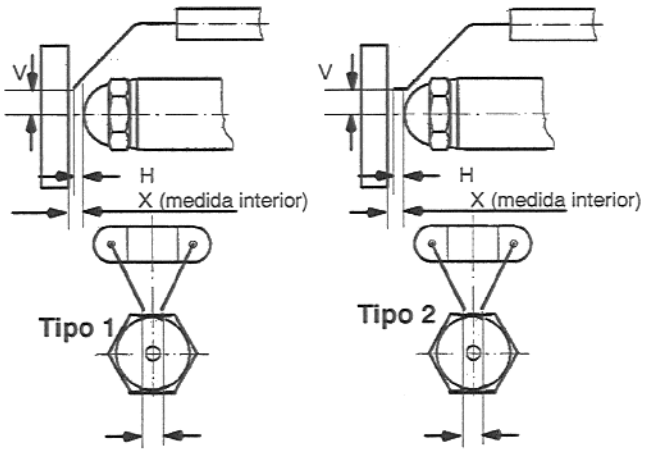

Plato sonda

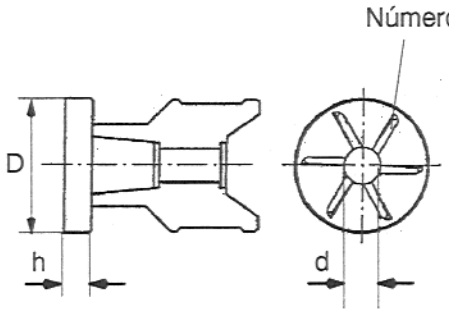

Precalentador del gasóleo

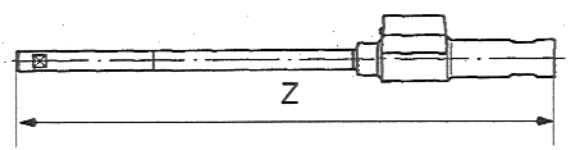

Z	Tipo de quemador
235	TE 1.0–17G/21G/28G/34G 17S/21S/28S
261	TE 1.0–45G/55G/68G
311	TE 1.0–34S/43S/55S/68S

Medidas en mm

Cazoleta de combustión

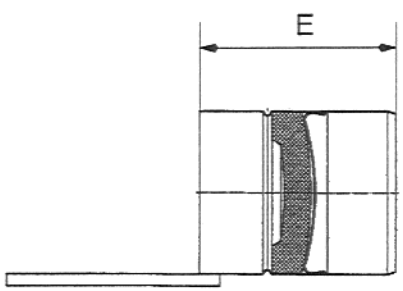

	D	h	d	n
TE 1.0–17G	55	13	14	4
TE 1.0–17S	55	15,3	14	4
TE 1.0–21G	60	13	14	4
TE 1.0–21S/28S	60	13	14[1)]	4
TE 1.0–28G	64	13	14	6
TE 1.0–34G/34S	64	13	15	6
TE 1.0–43S	74,6	15	17	4
TE 1.0–45G/55G/68S	74,6	14	18	6
TE 1.0–55S	74,6	15	18	6
TE 1.0–68G	74,6	20	18	6

Medidas en mm 1) ovalada n=número de ranuras

Sección del tubo del quemador

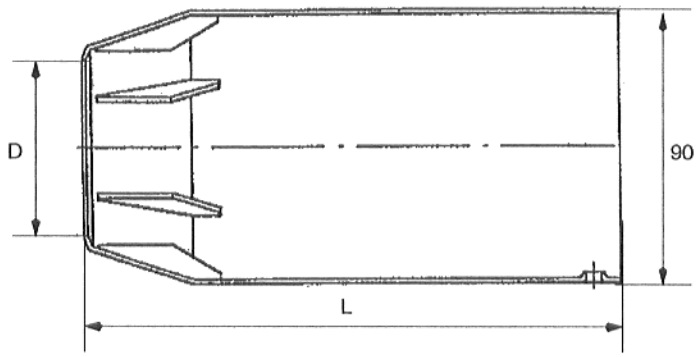

	D	L
TE 1.0–17G	49	160
TE 1.0–17S	48	160
TE 1.0–21G/28S	52	160
TE 1.0–21S	55	160
TE 1.0–28G	56	160
TE 1.0–34G	60	160
TE 1.0–34S	62	230
TE 1.0–43S	68	230
TE 1.0–45G/55G/68G	73	180
TE 1.0–55S/68S	73	230

Medidas en mm

Tubo de recirculación

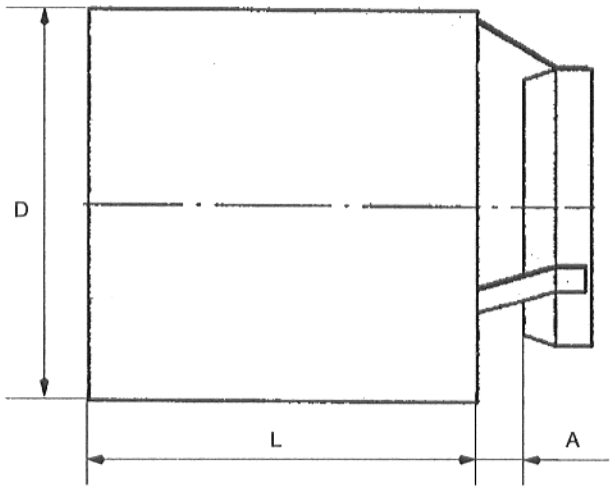

	D	L	A
TE 1.0–17G/34S[1)]	130	115	30
TE 1.0–17S/21S/28S[1)]	130	130	30
TE 1.0–21G/34G/45G	130	120	13,5
TE 1.0–28G	110	127	14
TE 1.0–55S	130	80	7,4
TE 1.0–55G/68G	150	130	–15,6
TE 1.0–68S	150	130	16

Medidas en mm

1) con protección diámetro interior=88mm

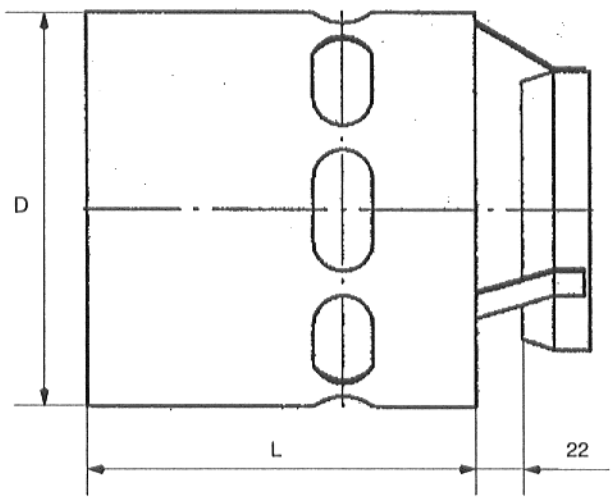

	D	L	A
TE 1.0–43S	110	100	22

Medidas en mm

¡Salvo modificaciones!