Instrucciones de uso

Caldera de condensación a gas

Logamax plus GB022-24/24K

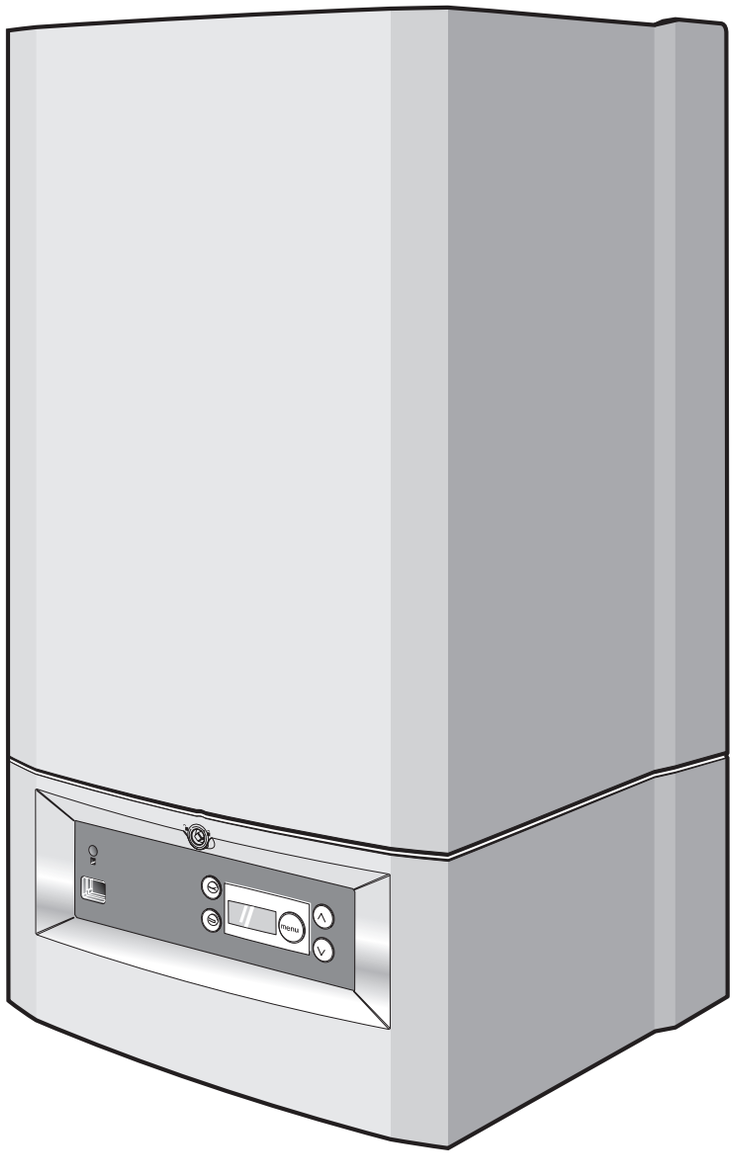

Buderus

Principales advertencias de uso

Utilice el aparato únicamente para el propósito para el que está previsto y siguiendo las normas que se describen en el manual de instrucciones. Los trabajos de mantenimiento y reparación sólo pueden ser realizados por personal técnico autorizado.
Utilice el aparato únicamente en las combinaciones y con los accesorios y piezas de repuesto que se mencionan en el manual de instrucciones. Sólo podrán utilizarse otro tipo de combinaciones, accesorios y piezas de repuesto si estos están concebidos expresamente para la aplicación prevista y no afectan negativamente a las características de potencia ni a los requisitos de seguridad.

Estimado cliente:

Las calderas de condensación a gas Logamax plus GB022-24/24K se han construido siguiendo los últimos avances tecnológicos y las reglas de seguridad técnica vigentes.
En este caso se ha prestado una especial atención a la facilidad de uso.
Para poder utilizar la instalación de forma segura, rentable y respetuosa con el medioambiente, le recomendamos que tenga en cuenta las advertencias de seguridad y los datos del manual de instrucciones.

Índice de contenido

1 Advertencias de seguridad 4

2 Emplazamiento de instalación/ Caldera de calefacción 5

3 Utilización del aparato calefactor 6

4 Manejo 7

5 Frecuencia de mantenimiento 8

6 Área de aplicación 9

7 Puesta en servicio 10

7.1 Revisión de la presión del agua 10

7.2 Llenado y purgado de la instalación de calefacción 10

7.3 Ajustes en el DBA 15

7.3.1 Realización de ajustes 18

7.4 Mensajes de disponibilidad para el servicio y de error 27

8 Puesta fuera de servicio 28

8.1 Puesta fuera de servicio general 28

8.2 Vaciado de la instalación de calefacción 29

8.3 Peligro de heladas 30

1 Advertencias de seguridad



Si detecta olor a gas:

1. No encienda fuego. No fume.
2. Evite la formación de chispas.
   No utilice interruptores eléctricos, teléfonos ni timbres en las puertas.
   No toque la clavija de alimentación.
3. Cierre el dispositivo de bloqueo principal de gas.
4. Abra puertas y ventanas.
5. Avise a los habitantes de la casa y abandone el edificio.
6. Llame a la empresa abastecedora de gas o al instalador de la calefacción desde el exterior del edificio.

Si se dan otros peligros, cierre el dispositivo de bloqueo principal del gas y desconecte la tensión de la instalación; por ejemplo, desconecte el interruptor de desconexión de emergencia de la calefacción que está delante de la caldera.

2 Emplazamiento de instalación/Caldera de calefacción



ATENCIÓN:

Las aberturas de aire de entrada y salida no pueden reducirse ni cerrarse.



ATENCIÓN:

Los líquidos y materiales inflamables no pueden guardarse ni almacenarse en las inmediaciones de la caldera de calefacción.



NOTA PARA EL USUARIO

Para evitar daños en el aparato de calefacción, es preciso evitar que el aire de combustión se contamine con hidrocarburos halogenados (contenidos, por ejemplo, en envases de aerosoles o en determinados tipos de colas, disolventes, detergentes y tintes) o con una fuerte acumulación de polvo. El lugar en el que el aparato de calefacción está montado debe estar bien ventilado y protegido frente a heladas.

3 Utilización del aparato calefactor



ATENCIÓN:

Las operaciones de montaje, la conexión del gas, la primera puesta en servicio, la conexión a la red eléctrica y los trabajos de mantenimiento sólo puede ser realizados por personal técnico especializado.

4 Manejo

El técnico de calefacción debe informar al usuario sobre el funcionamiento y el uso de la instalación de calefacción, así como proporcionarle los datos técnicos correspondientes.

5 Frecuencia de mantenimiento

Se recomienda que se realice un mantenimiento anual de la caldera a través del Servicio Técnico de Buderus.

6 Área de aplicación

La caldera de calefacción sirve exclusivamente para calentar el agua de calefacción de los sistemas de calefacción central o de las instalaciones de agua sanitaria caliente.

7 Puesta en servicio

Tenga en cuenta también el manual de instrucciones del dispositivo regulador.

7.1 Revisión de la presión del agua

- Revise la presión actual de la instalación en el manómetro que se encuentra debajo del aparato.
  La presión de llenado óptima es de 1,5 bar.

7.2 Llenado y purgado de la instalación de calefacción



ATENCIÓN:

El aparato calefactor no puede ponerse en marcha ahora.



ATENCIÓN:

No está permitido añadir anticongelantes al agua de calefacción.

NOTA PARA EL USUARIO

La instalación de calefacción sólo puede llenarse con agua corriente limpia.

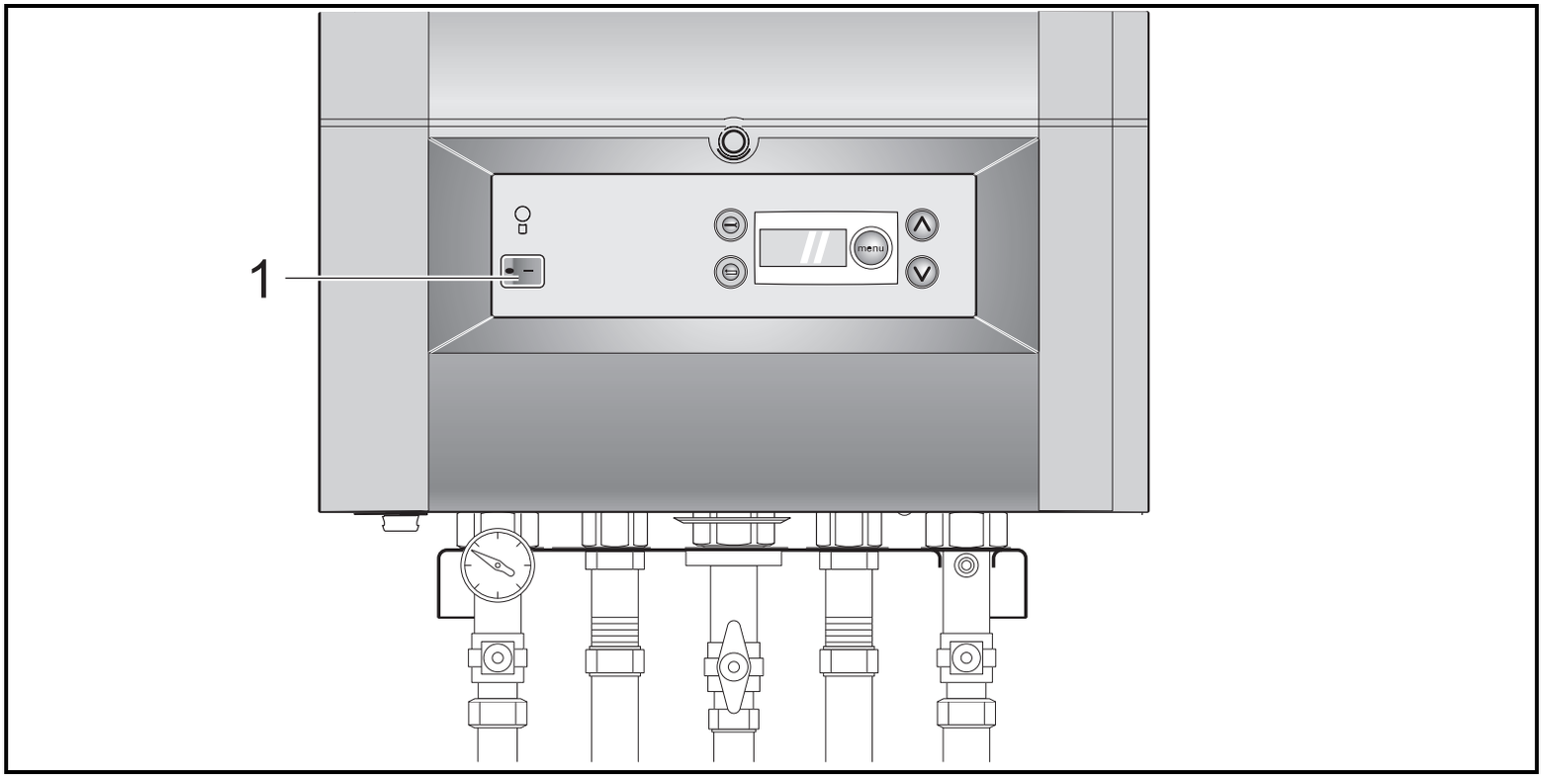

Figura 1 DBA – Interruptor de funcionamiento

- Ponga el aparato fuera de servicio colocando el interruptor de funcionamiento en la posición "0" (figura 1, pos. 1).
- Conecte una manguera en la llave de agua y llénela por completo de agua, hasta que ya no haya aire en la manguera.

- Cierre la llave de agua.

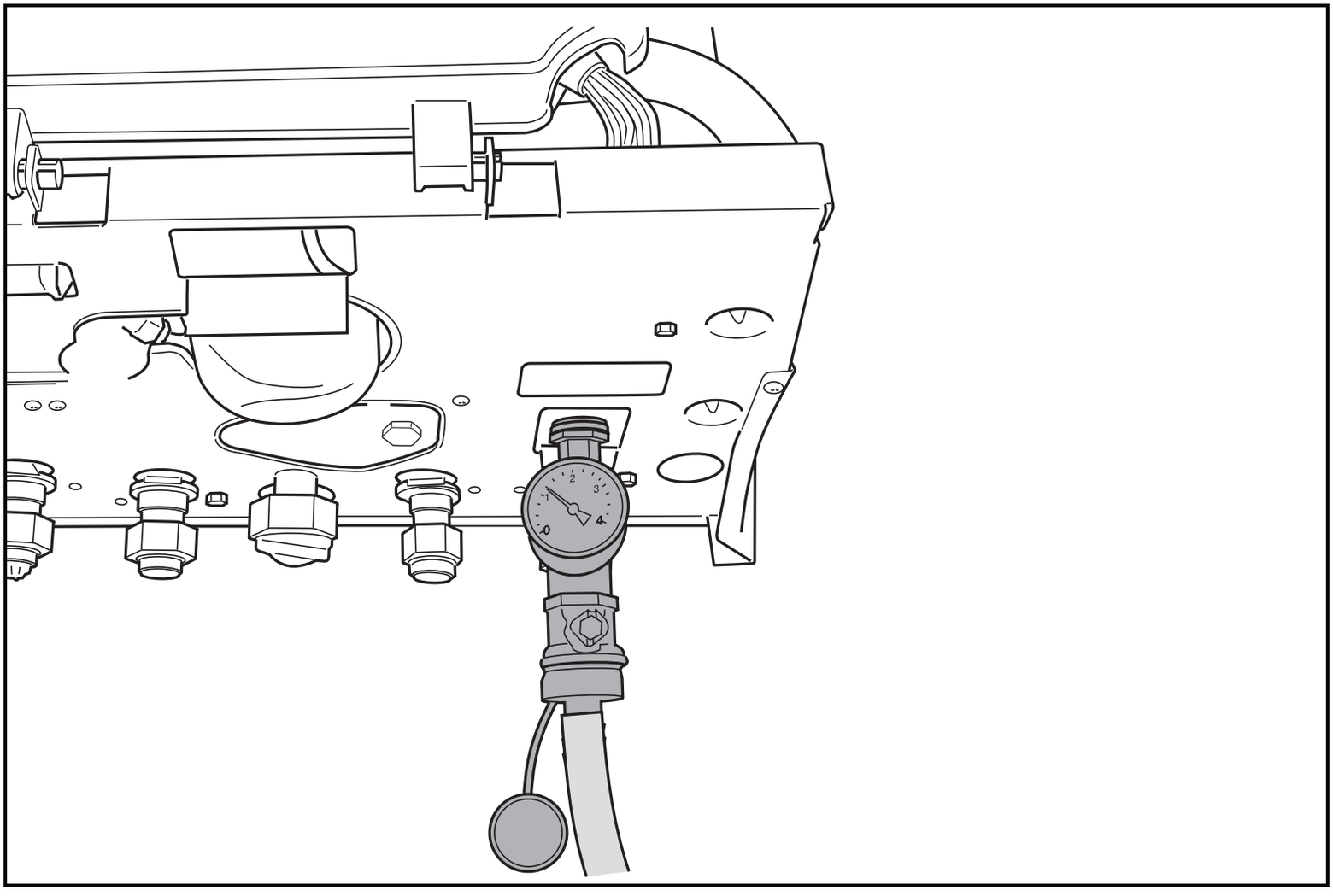

Figura 2 Llenar la instalación de calefacción

- Conecte la manguera en la llave de llenado del aparato (figura 2).



ATENCIÓN:

El purgado de la instalación de calefacción es un proceso muy importante. La instalación de calefacción debe llenarse lentamente, todo el aire de la instalación de calefacción se acumula en el punto más alto.

- Abra la llave de agua por completo y abra parcialmente la llave de llenado. De este modo la instalación de calefacción se llena correctamente.
- Llene la instalación hasta que haya una presión de aprox. 1,5 bar y, a continuación, cierre la llave de llenado.
- Abra todas las válvulas de los purgadores desde abajo hasta arriba y ciérrelas, de modo que pueda salir todo el aire de la instalación de calefacción.
- Una vez purgado todo el aire de la instalación, revise la presión en la pantalla. Si la presión es inferior a 1,0 bar, rellene el aparato tal como hemos descrito antes.
- Cierre la llave de agua.
- Cierre la llave de llenado del aparato.
- Retire la manguera.



NOTA PARA EL USUARIO

Si, por el contrario es necesario rellenar la instalación de calefacción con frecuencia, puede que se trate de una pérdida de agua. Notifíquelo a su empresa especializada de calefacción.

7.3 Ajustes en el DBA

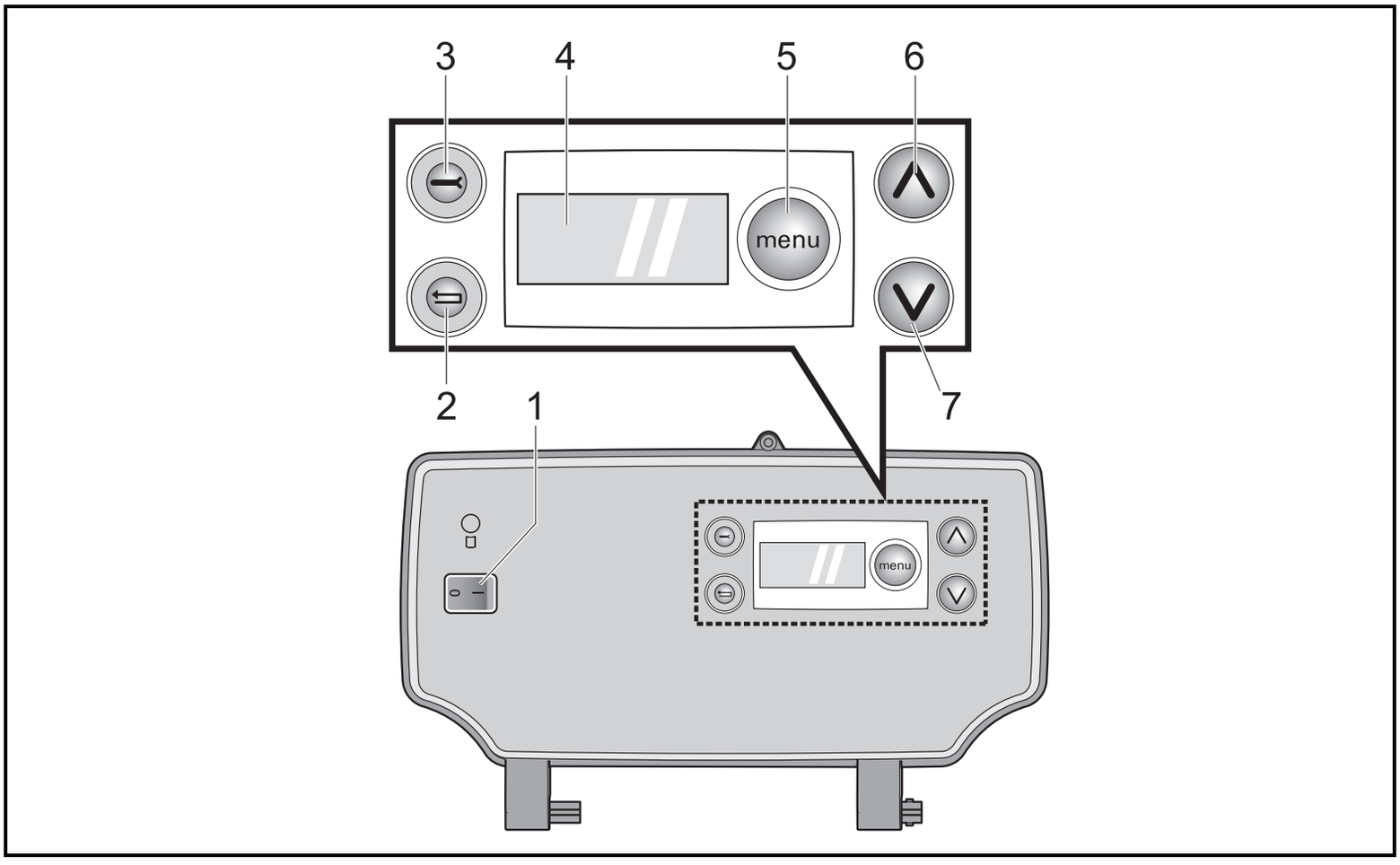

Figura 3 DBA

Pos. 1: Interruptor de funcionamiento
Pos. 2: Tecla Reset
Pos. 3: Tecla de servicio
Pos. 4: Pantalla
Pos. 5: Tecla de flecha hacia arriba
Pos. 6: Tecla de menú
Pos. 7: Tecla de flecha hacia abajo

7 Puesta en servicio

El aparato calefactor está equipado con un DBA.
El DBA es la central de conmutación del aparato calefactor, pues permite manejar el aparato, así como controlar todos los ajustes del mismo, como es la temperatura del agua caliente.
El DBA incluye los siguientes elementos:

Interruptor de funcionamiento

El interruptor de funcionamiento (figura 3, pos. 1) permite conectar y desconectar la tensión del aparato.

Tecla Reset

Si la pantalla muestra un código de avería parpadeante debido a la existencia de un fallo, el aparato puede reiniciarse accionando la tecla Reset (figura 3, pos. 2).

NOTA PARA EL USUARIO

El aparato calefactor sólo puede resetearse si en la pantalla aparece un código de error parpadeante.

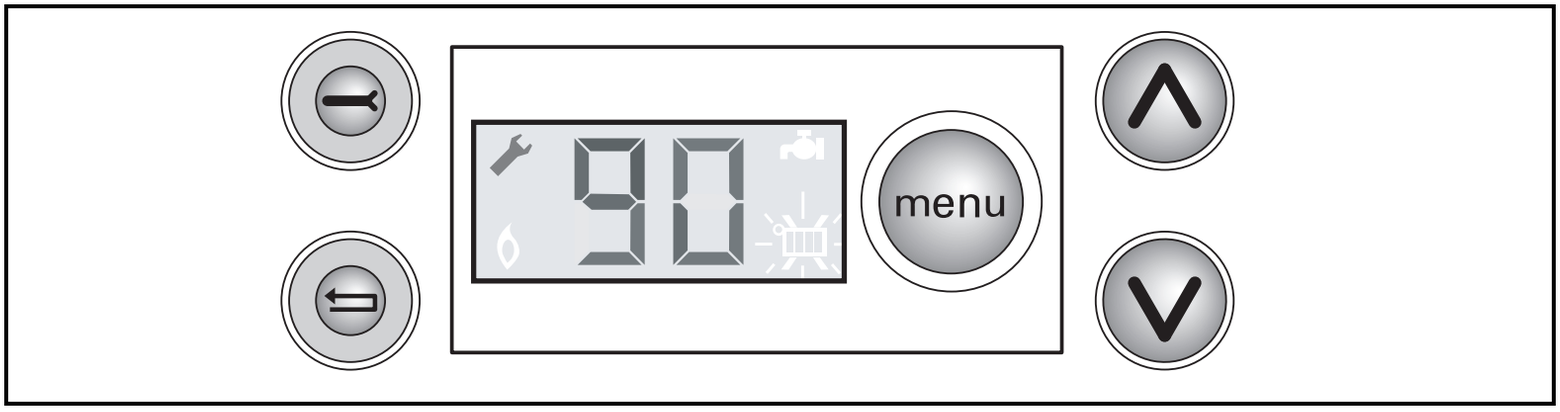

Figura 4 DBA con una llave en el modo de servicio

Tecla de servicio

La tecla de servicio (figura 3, pos. 3) permite colocar el aparato calefactor en el modo de servicio (figura 4).

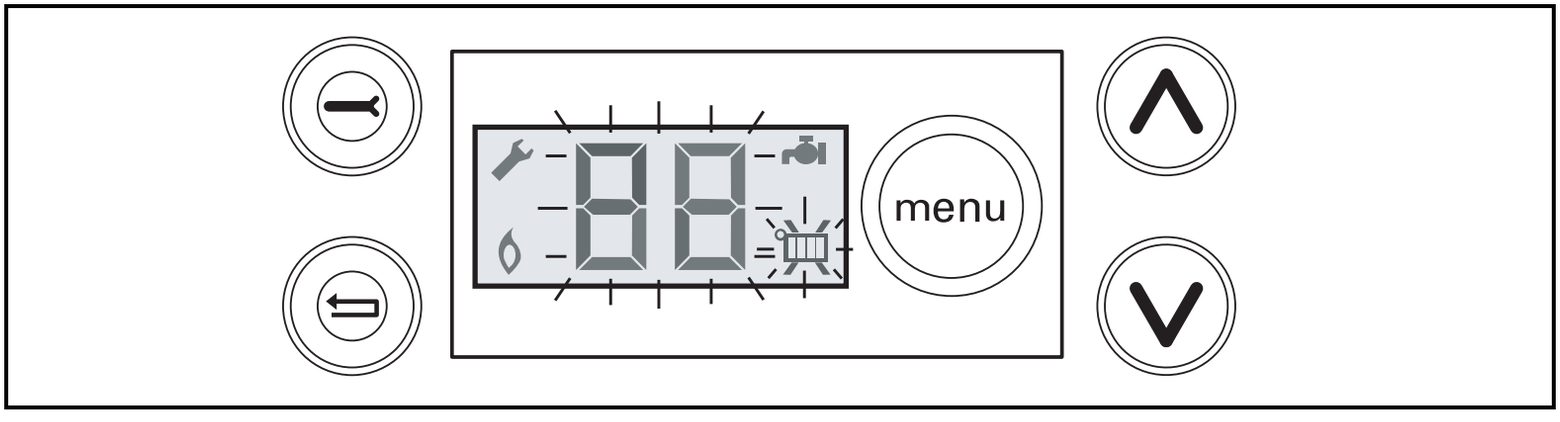

Figura 5 DBA - Menú Configuración

Pantalla

En la pantalla (figura 3, pos. 4) se muestran todos los ajustes y códigos de error (figura 5).

Tecla de menú (menu)

Las diversas páginas de configuración de la caldera de calefacción pueden consultarse en el DBA con ayuda de la tecla de menú (menu), la tecla (∧) y la tecla (∨) (figura 3, pos. 5, 6 y 7) y de la pantalla.
Consulte la tabla 6: "Configuración", en la página 22.

7.3.1 Realización de ajustes

Ajuste	Significado
- ECO / Arranque en frío	Comodidad mínima - Consumo de energía y segregación de cal. Caldera de calefacción sólo en servicio durante el consumo de agua caliente.
Comodidad / Arranque en caliente	Arranque en caliente mediante un tiempo de espera breve para el agua caliente.

Tabla 1 Ajustar los valores predeterminados para el agua caliente

- Ajustar los valores predeterminados para el agua caliente: Utilice la tecla de menú "(menu)" (figura 3, pos. 5) para ajustar el modo de agua caliente deseada para la caldera de calefacción (consulte la tabla 6 y tabla 1: "Configuración", en la página 22).

Ajuste	Unidad	Significado
40 ... 60	°C	Temperatura de salida deseada para el agua caliente.

Tabla 2 Ajustar los valores predeterminados para el valor nominal del agua caliente

- Ajustar los valores predeterminados para el valor nominal del agua caliente:
  Utilice la tecla de menú "menu" (figura 3, pos. 5) para ajustar el valor predeterminado para la temperatura deseada en el agua caliente (consulte la tabla 2 y el tabla 6: "Configuración", en la página 22).

Ajuste	Significado
	Modo de calefacción activado.
	Modo de calefacción desactivado (modo de verano). El modo de agua caliente sigue funcionando.

Tabla 3 Ajustar valores predeterminados para el modo de calefacción

- Ajustar valores predeterminados para el modo de calefacción:
  Utilice la tecla de menú "menu" (figura 3, pos. 5) para ajustar

el valor predeterminado para el modo de calefacción deseado en la caldera de calefacción (consulte la tabla 3 y el tabla 6: "Configuración", en la página 22).

Ajuste	Unidad	Significado
30 ... 90	°C	Temperatura de salida deseada para el agua de calefacción.

Tabla 4 Ajustar los valores predeterminados para el valor nominal de la temperatura de salida de la calefacción

- Ajustar los valores predeterminados para la temperatura de salida de la calefacción:
  Utilice la tecla de menú "(menu)" (figura 3, pos. 5) para ajustar el valor predeterminado para la temperatura deseada en el agua de la caldera en el modo de calefacción (consulte la tabla 4 y el tabla 6: "Configuración", en la página 22).

Menú Funcionamiento normal			
1.	24 Temperatura de salida de la calefacción medida en la actualidad en °C.		
2.	Mantenga presionada la tecla ⓥ .		
3.	00 Caudal de agua caliente actual en litros/minuto.		
4.	¿Continuar con el menú de funcionamiento normal?	Si	-> Paso **6**
		No	-> Paso **5**
5.	Suelte la tecla ⓥ .		-> Paso **1**
6.	Mantenga presionada la tecla ⓐ .		
7.	0H Código de servicio. Consulte también el tabla 7. En este caso, el aparato está listo para el funcionamiento. No hay necesidad de calor.		-> Paso **4**

Tabla 5 Funcionamiento normal

Menú Configuración			
1.	24 Temperatura de salida de la calefacción medida en la actualidad en °C.		
2.	¿Abrir menú Configuración?	Sí	-> Paso **3**
		No	-> Paso **1**
3.	Pulse la tecla menu una vez.		-> Paso **4**
4.	¿Es la caldera un aparato mixto?	Sí	-> Paso **5**
		No	-> Paso **9**
5.	Pr (/) Modo de agua caliente ajustado. En cuanto aparece en la pantalla Pr, puede leerse el modo de agua caliente actual, o incluso ajustarse, de ser necesario.		
6.	¿Ajustar el modo de agua caliente ajustado?	Sí	-> Paso **7**
		No	-> Paso **8**

Tabla 6 Configuración

Menú Configuración			
7.	Si pulsa una o varias veces las teclas (v) y (^) activará o desactivará el modo de agua caliente. Pr () : Modo de agua caliente a ECO, Pr (): Modo de agua caliente para arranque en caliente.		
8.	Pulse la tecla (menu) una vez.		
9.	 Temperatura ajustada para el agua caliente en °C. En cuanto aparece en la pantalla  , puede leerse la temperatura del agua caliente actual, o incluso ajustarse, de ser necesario.		
10.	¿Ajustar temperatura del agua caliente?	Sí	-> Paso **11**
		No	-> Paso **12**

Tabla 6 Configuración

Menú Configuración			
11.	Más baja: Utilice la tecla ⓥ para bajar la temperatura del agua caliente. Más alta: Utilice la tecla ⓐ para subir la temperatura del agua caliente.		
12.	Pulse la tecla menu una vez.		
13.	Pr (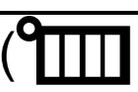 / ) Modo de calefacción ajustado. En cuanto aparece en la pantalla Pr , puede leerse el modo de calefacción actual, o incluso ajustarse, de ser necesario.		
14.	¿Ajustar el modo de calefacción ajustado?	Sí	-> Paso **15**
		No	-> Paso **16**

Tabla 6 Configuración

Menú Configuración			
15.	Si pulsa una o varias veces las teclas ⌄ y ⌃ activará o desactivará el modo de calefacción. Pr (): Modo de calefacción activado Pr (): Modo de calefacción desactivado.		
16.	Pulse la tecla menu una vez.		
17.	 Temperatura ajustada para la salida de la calefacción en °C. En cuanto aparece en la pantalla  , puede leerse la temperatura de salida de la calefacción actual, o incluso ajustarse, de ser necesario.		
18.	¿Ajustar temperatura de salida de la calefacción?	Sí	-> Paso **19**
		No	-> Paso **20**

Tabla 6 Configuración

Menú Configuración			
19.	Más baja: Utilice la tecla ⓥ para bajar la temperatura de salida de la calefacción. Más alta: Utilice la tecla ⓐ para subir la temperatura de salida de la calefacción.		
20.	¿No se ha pulsado ninguna tecla durante al menos 10 segundos o se ha interrumpido la salida de red?	Sí	-> Paso **22**
		No	-> Paso **21**
21.	Pulse la tecla menu una vez.		
22.	Los ajustes que puedan haber cambiado quedan ahora confirmados.		-> Paso **1**

Tabla 6 Configuración

7.4 Mensajes de disponibilidad para el servicio y de error

Utilice la tecla ^ para ver el estado de funcionamiento y los mensajes de avería. Si el código que aparece no está listado en la tabla 7, consulte a un técnico especialista.

Representación en pantalla después de pulsar la tecla ^	Descripción	Medida
0A, 0C, 0E, 0H, 0L, 0U, 0Y	El aparato está listo para el funcionamiento.	
6A	El quemador no se enciende.	Pulse la tecla Reset ⇦ (figura 3, pos. 3). Si el quemador no se enciende después de realizar un reseteado varias veces, consulte un técnico especialista.
–H	Aparato en modo de calefacción.	Comodidad óptima a 60 °C.
=H	Aparato en modo de agua caliente.	

Tabla 7 Mensajes de disponibilidad para el servicio y de error

8 Puesta fuera de servicio

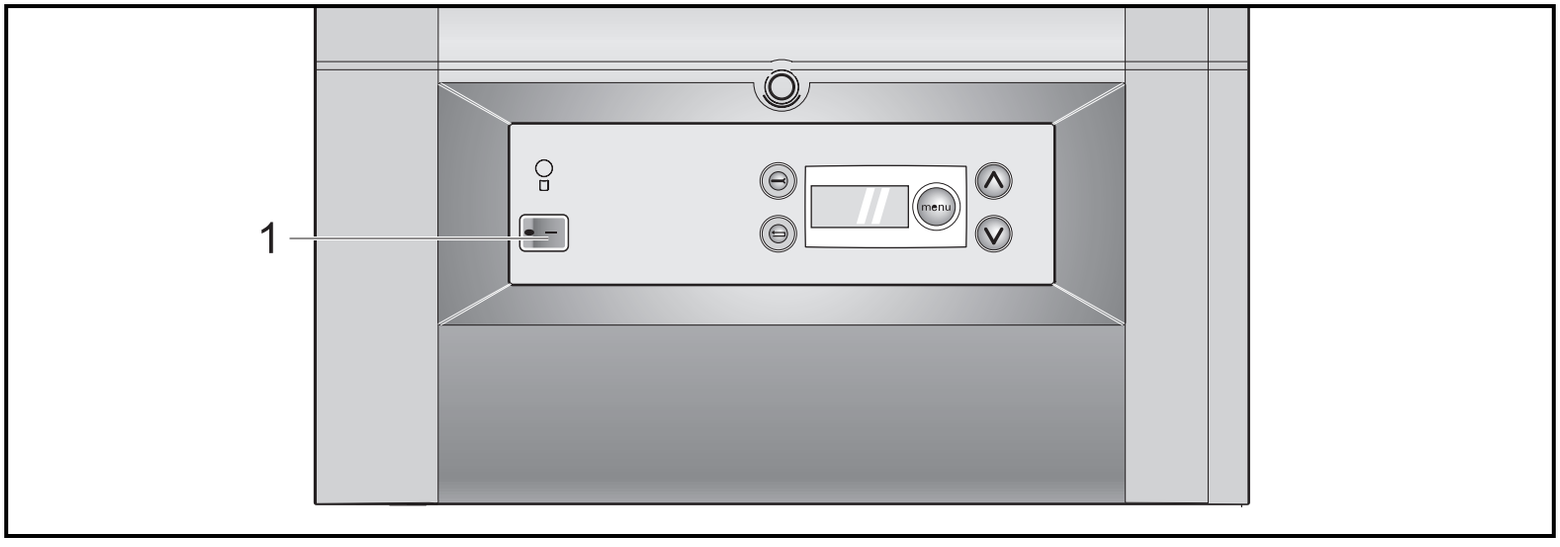

Figura 6 DBA - Interruptor de funcionamiento

8.1 Puesta fuera de servicio general

- Coloque el interruptor de funcionamiento en la posición "0" (figura 6, pos. 1).

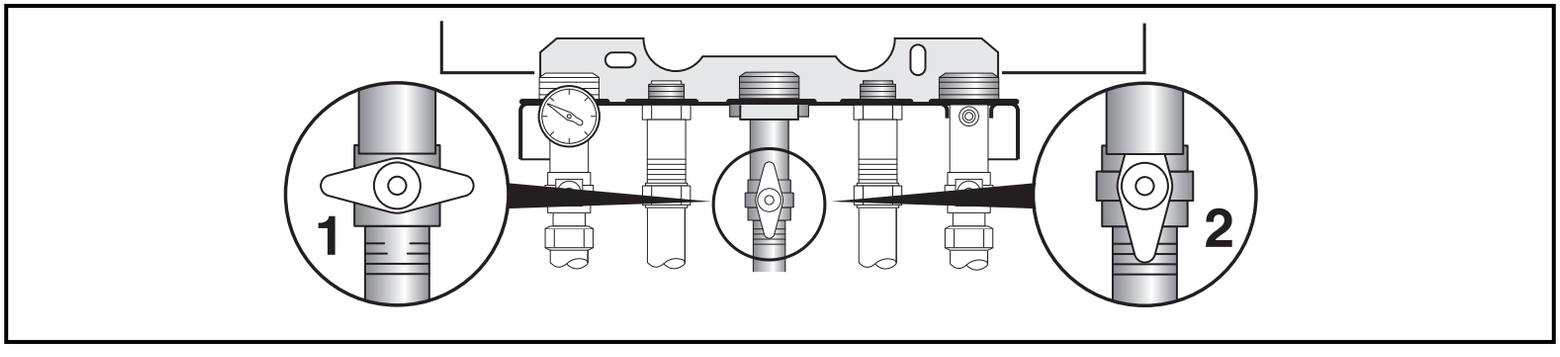

Figura 7 Llave de bloqueo de gas
Pos. 1: Llave de bloqueo de gas cerrada
Pos. 2: Llave de bloqueo de gas abierta

- Cierre la llave de bloqueo de gas en el sentido de las agujas del reloj (figura 7, pos. 1).

8.2 Vaciado de la instalación de calefacción

- Ponga el aparato fuera de servicio según se indica en el apartado 8.1.

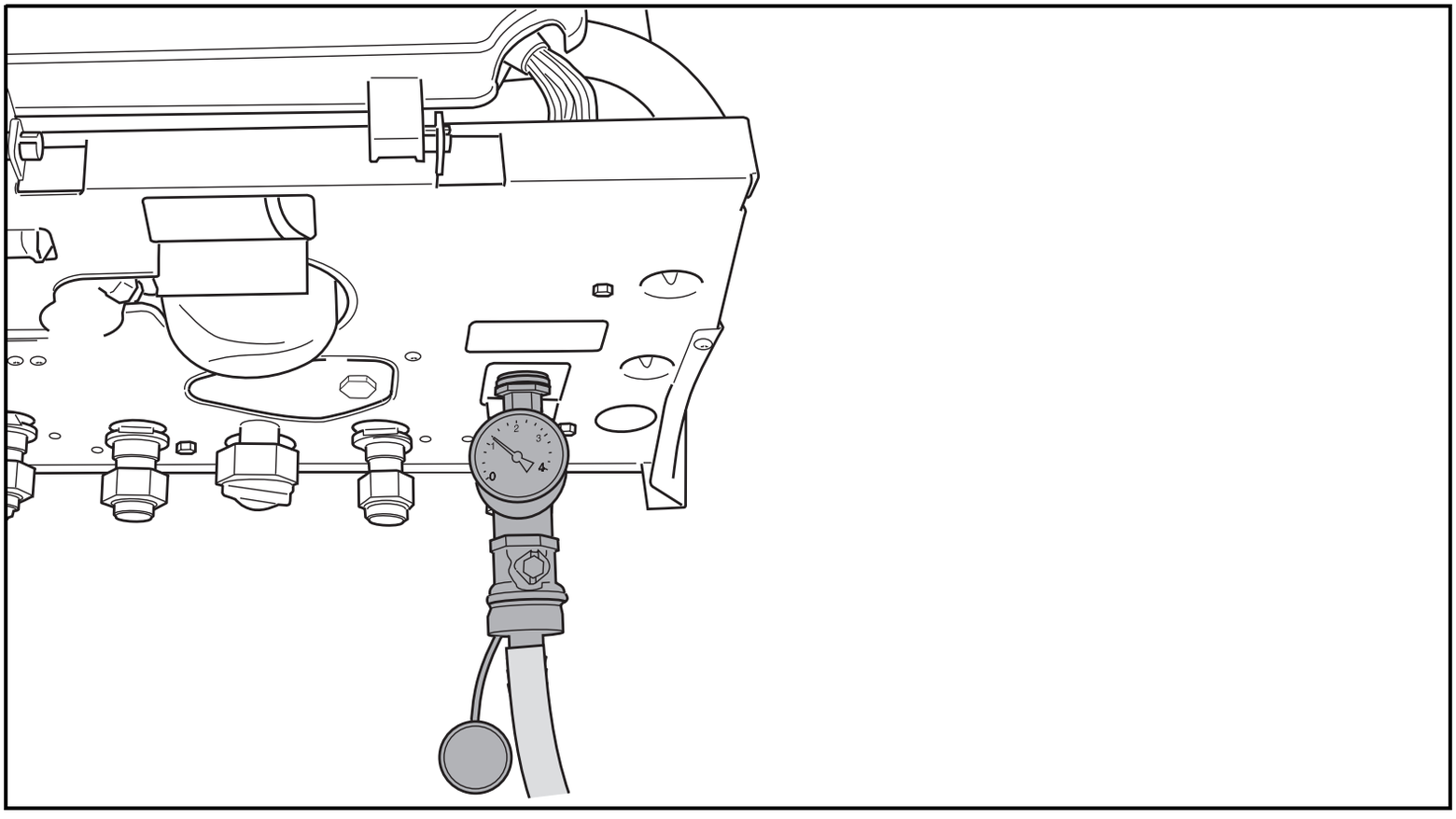

Figura 8 Vaciar instalación de calefacción

- Conecte la manguera en la llave de llenado del aparato (figura 8).

- Abra la llave de llenado y vaciado. De este modo la instalación de calefacción se vacía correctamente.
- Abra todas las válvulas de los purgadores desde arriba hasta abajo y ciérrelas, de modo que pueda salir toda el agua de la instalación de calefacción.
- Cierre la llave de llenado y vaciado de la caldera de calefacción.
- Retire la manguera.
- Monte la tapa de cierre en la llave de llenado y vaciado.

8.3 Peligro de heladas

Riesgo de helada para el aparato calefactor
El aparato calefactor está protegido de forma automática contra las heladas. Si la temperatura del agua alcanza un valor inferior a 7 °C, el aparato se conecta de forma automática.

Riesgo de helada para la instalación de calefacción

- Ajuste el regulador de la temperatura ambiente a 16 °C. Consulte el manual de instrucciones del regulador de temperatura ambiental para obtener más información al respecto.



ATENCIÓN:

La instalación de calefacción puede congelarse si hay heladas y no está en funcionamiento. Vacíe el agua de calefacción de toda la instalación de calefacción.



ATENCIÓN:

No está permitido añadir anticongelantes al agua de calefacción.

Buderus

CALEFACCION

Buderus Calefacción, S.L.
C/ Pelaya, S/N
Poligono Industrial Rio de Janeiro
28110 Algete (Madrid)
Tel : 91 - 628 93 90
Fax : 91 - 629 17 95
http://www.buderus.es
E-Mail:buderus@buderus.es

721.680A - 2279A - 12/2005